Baanvak
's Hertogenbosch - Geertruidenberg

GEACHTE CURSIST;

Voor U ligt het cursusboekje Waalwijk NX. Dit boekje heeft tot doel om U aan de hand van studieopdrachten de NX schakelingen verder uit te laten diepen. Dit boekje is daarom ook uitsluitend bestemd voor cursusdoeleinden. Om de opbouw van dit boekje te verduidelijken zijn indexbladen gemaakt. Wij adviseren U daarom om eerst de opbouw van dit boekje aan de hand van de indexbladen te bestuderen.Is U iets niet duidelijk kunt U altijd aan de cursusleider om een uitleg vragen.
Om verdere problemen te voorkomen wijzen wij U erop dat de opbouw niet geheel in overeenstemming is met de praktijktekeningen.
Hopende dat dit boekje een goede ondersteuning mag zijn bij het leren van de NX wensen wij U veel succes.

de cursusleiders; E.Jansen en H.J.v.Mourik

augustus 1986

INDEX

Waalwijk. n.x.

I-blad: 1

INDEX

Waalwijk. n.x. | I-blad:2

MATRIX
COMPUTERTEKENINGEN

1A	2A	3A
1B	2B	3B
1C	2C	3C
1D	2 D	3D

NUMMERING EN GROEPSINDELING BEVEILIGINGSTEKENINGEN

	Hand getekend	Computer getekend
Voorbereiding	101 t/m 199	A
1e Voltooiing b.v.	201 t/m 249	B
2e Voltooiing of AGZR circuits b.v.	250 t/m 299	C
Indiv. wisselbediening	301 t/m 399	D
Stroomloopschema's wisselsteller en	S-blad	
grendel	400 A-B enz.	E
Wisselsturing	401 t/m 499	E
Wisselstraatvasthouding ASR/TEZR b.v.	501 t/m 520	F
Wisselstraatvasthouding NSR/SSR ESR/WSR en LR's b.v.	521 t/m 599	G
Lijnrelais autom.blok en TKR	601 t/m 699	H
Lijndraden ATB	601 t/m 699	J
Seinsturing BGZR-circuits	701 t/m 799	K
Seinsturing GR/HR-circuits		L
Seinsturing rest zoals DR/DFR		M
Coderelais ATB		N
Lampketens	801 t/m 899	P
Spoorstroomlopen	901 t/m 999	Q
Spoorherh.relais DSTKR		R
Signalering TE-lampjes/ aank.	1001 t/m 1099	S
Voeding	1101 t/m 1199	T
Ringleidingen	1201 t/m 1399	U
Zenders/ontv. CVL commando	1401 t/m 1420	V
Coderingsketens-commando	1421 t/m 1499	W
Zenders/ontv. CVL signalering	1501 t/m 1520	V
Coderingsketens-signalering	1521 t/m 1599	X
Herhalingsrelais		Y
Diversen: overwegen / vrijgave rangeren/ rijrichting keren enz.	1901 t/m 1999	Z

NX STATION WAALWIJK

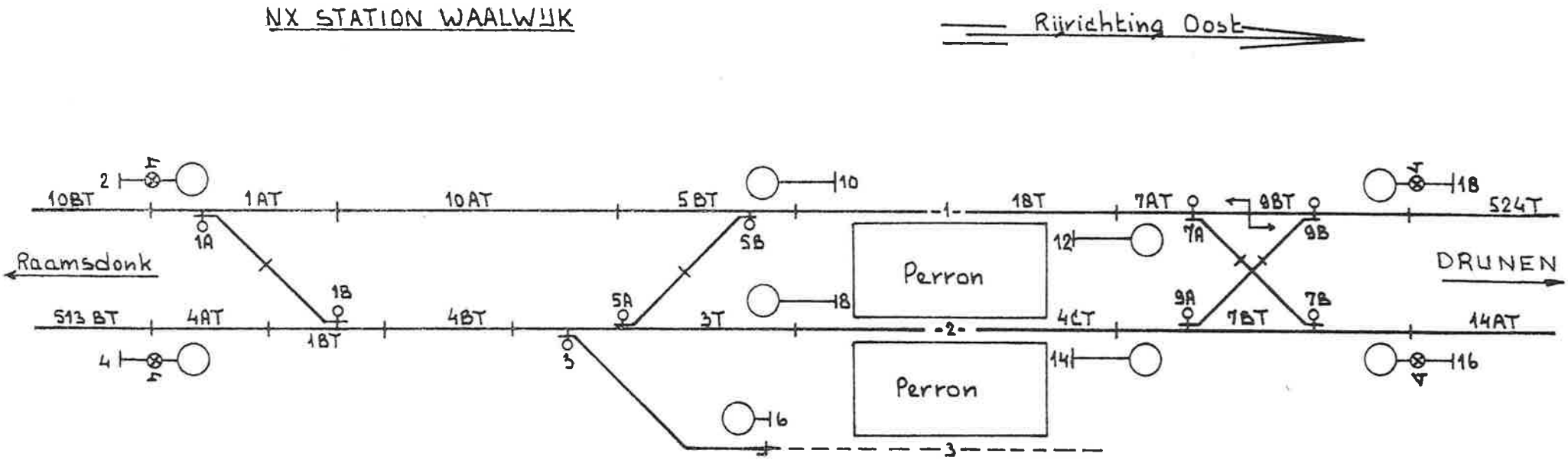

OBE BL.1

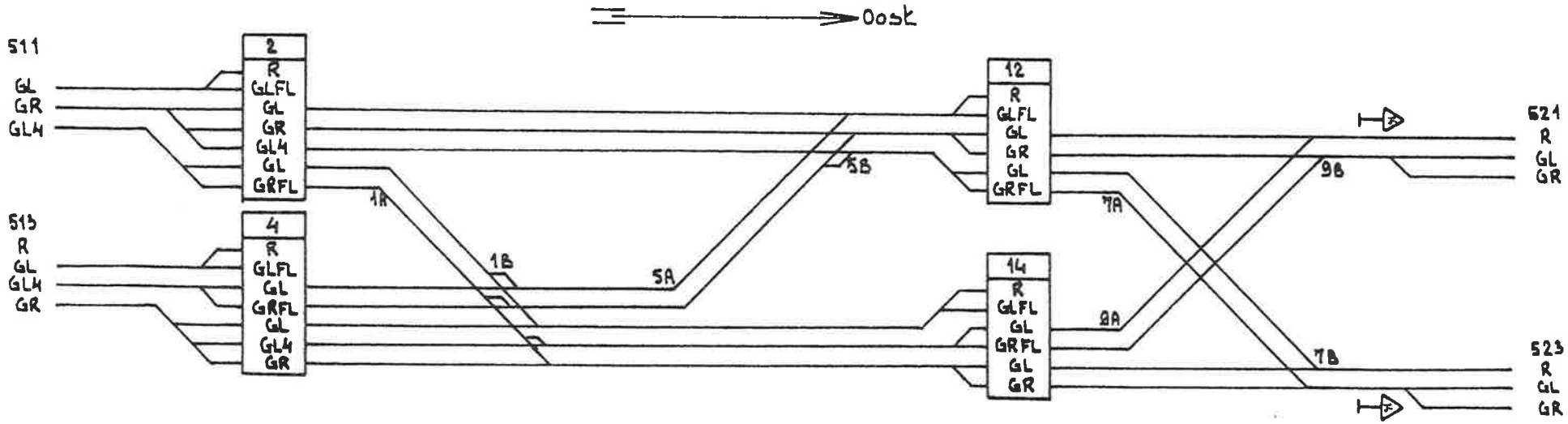
Oost
511
GL
GR
GL4
513
R
GL
GL4
GR
2
R
GLFL
GL
GR
GL4
GL
GRFL
4
R
GLFL
GL
GRFL
GL
GL4
GR
1A
1B
5A
5B
12
R
GLFL
GL
GR
GL
GRFL
14
R
GLFL
GL
GRFL
GL
GR
7A
7B
9A
9B
521
R
GL
GR
523
R
GL
GR

OS bl 1.

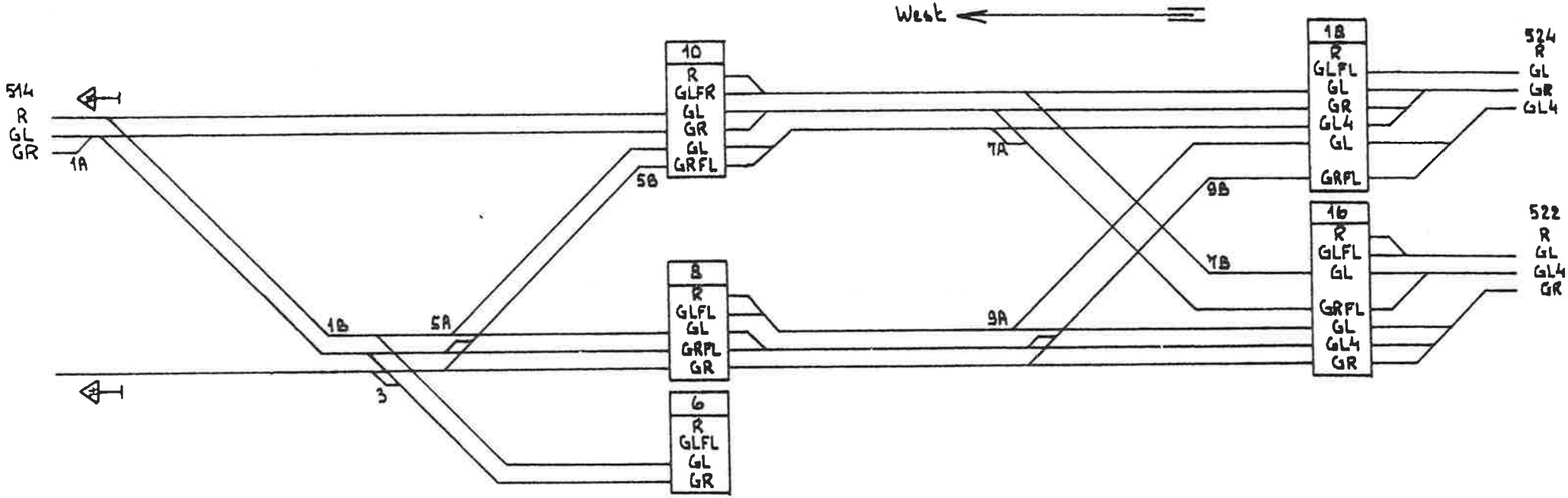
West
514
R
GL
GR
1A
1B
3
5A
5B
10
R
GLFR
GL
GR
GL
GRFL
8
R
GLFL
GL
GRFL
GR
6
R
GLFL
GL
GR
7A
7B
9A
9B
18
R
GLFL
GL
GR
GL4
GL
GRFL
16
R
GLFL
GL
GRFL
GL
GL4
GR
524
R
GL
GR
GL4
522
R
GL
GL4
GR

OS bl 2

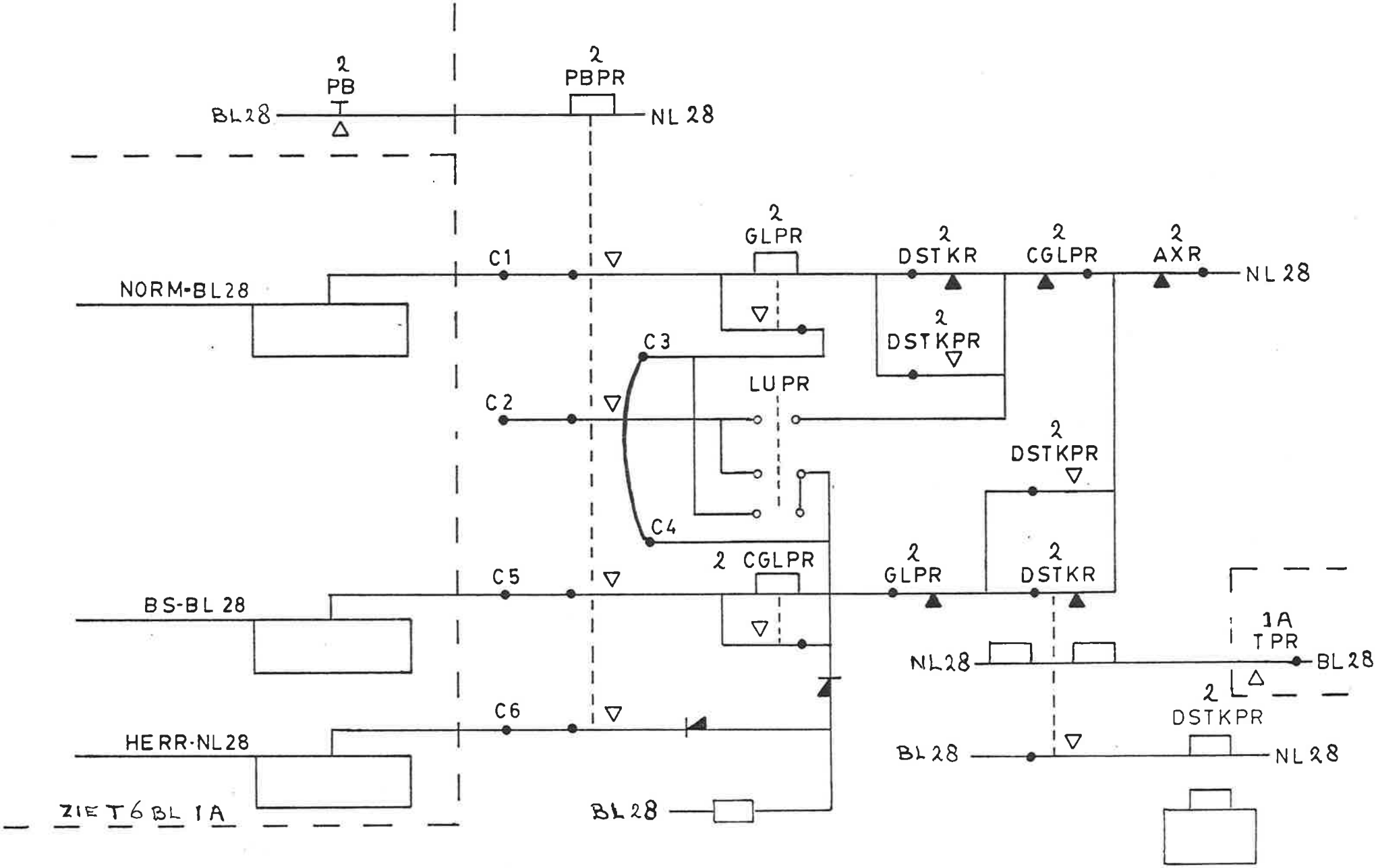

VOORBEREIDING BEGINKNOP	A1 BL 1A

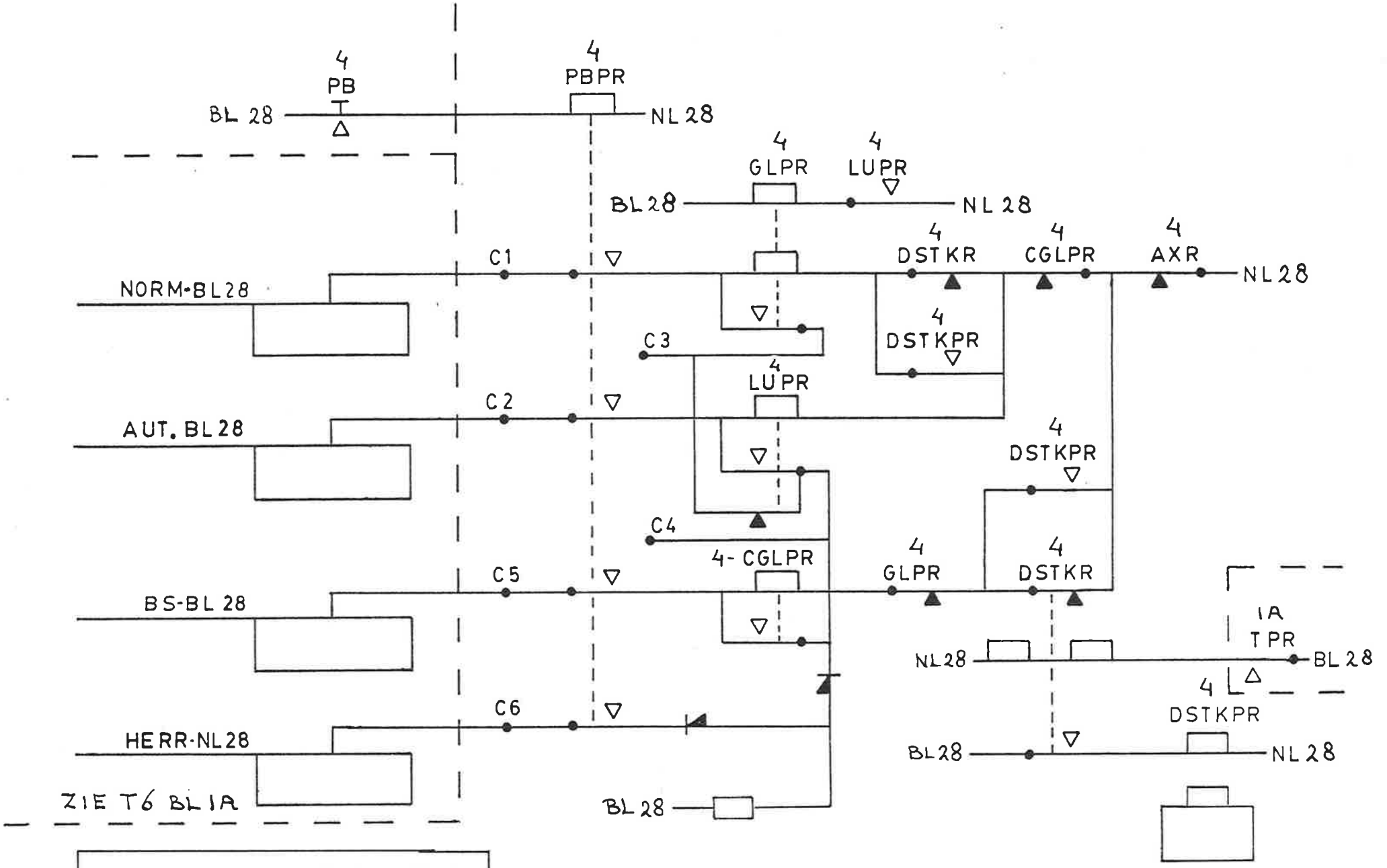

SIGNALERING OP AIO BLIA

VOORBEREIDING BEGINKNOP | A2 BLIA

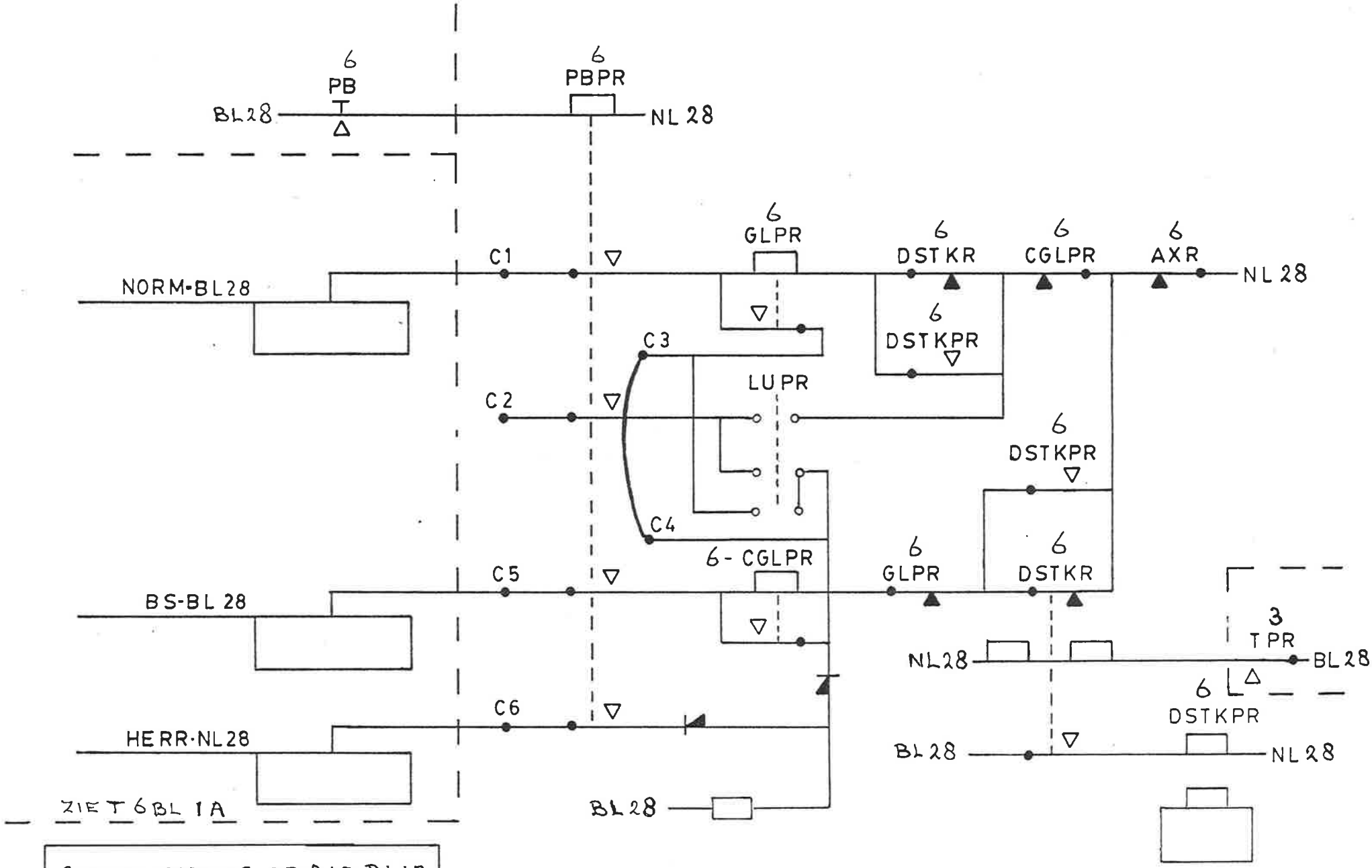

SIGNALERING OP A10 BL1A

VOORBEREIDING BEGINKNOP | A3 BL1A

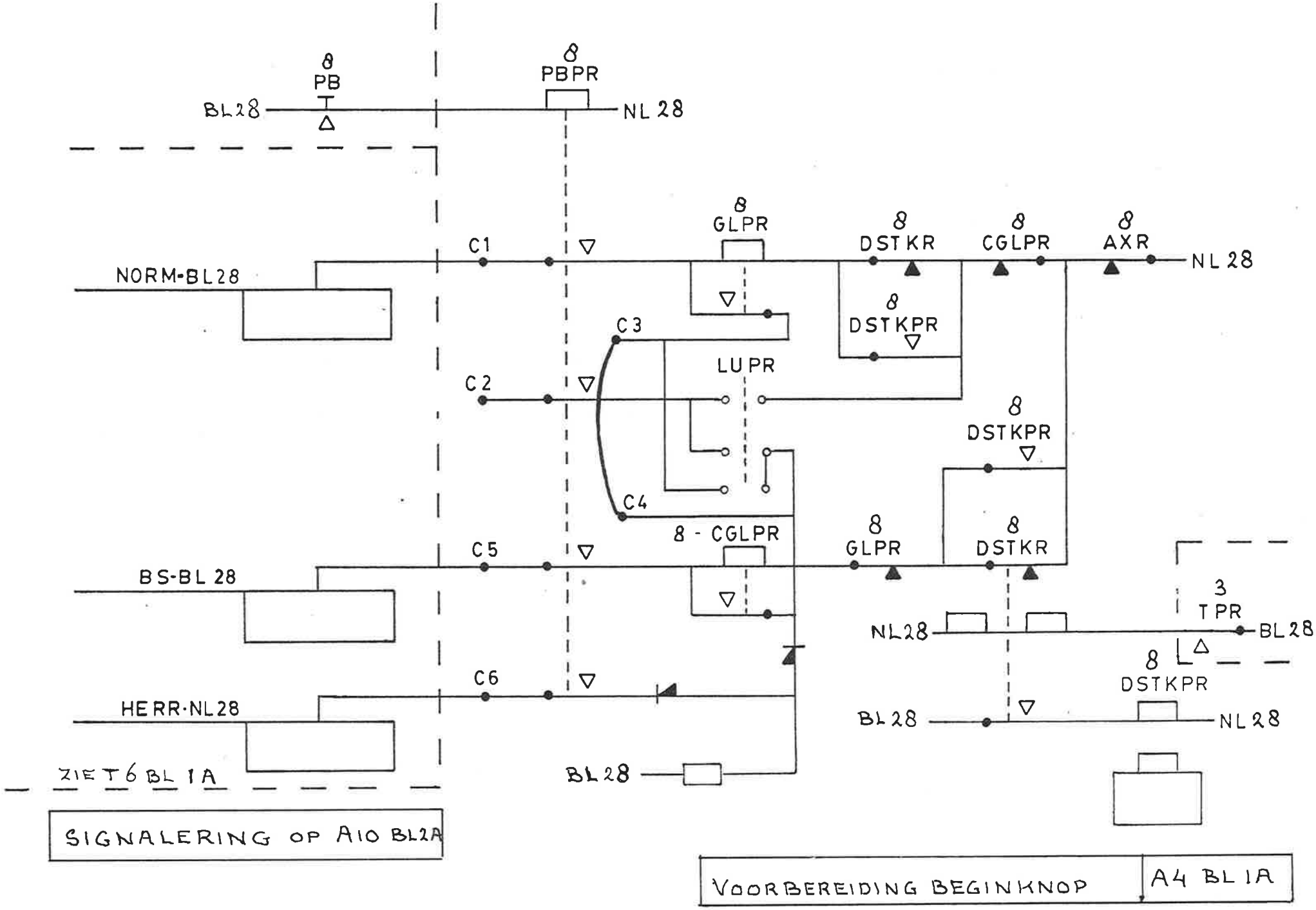

SIGNALERING OP A10 BL2A

VOORBEREIDING BEGINKNOP | A4 BL 1A

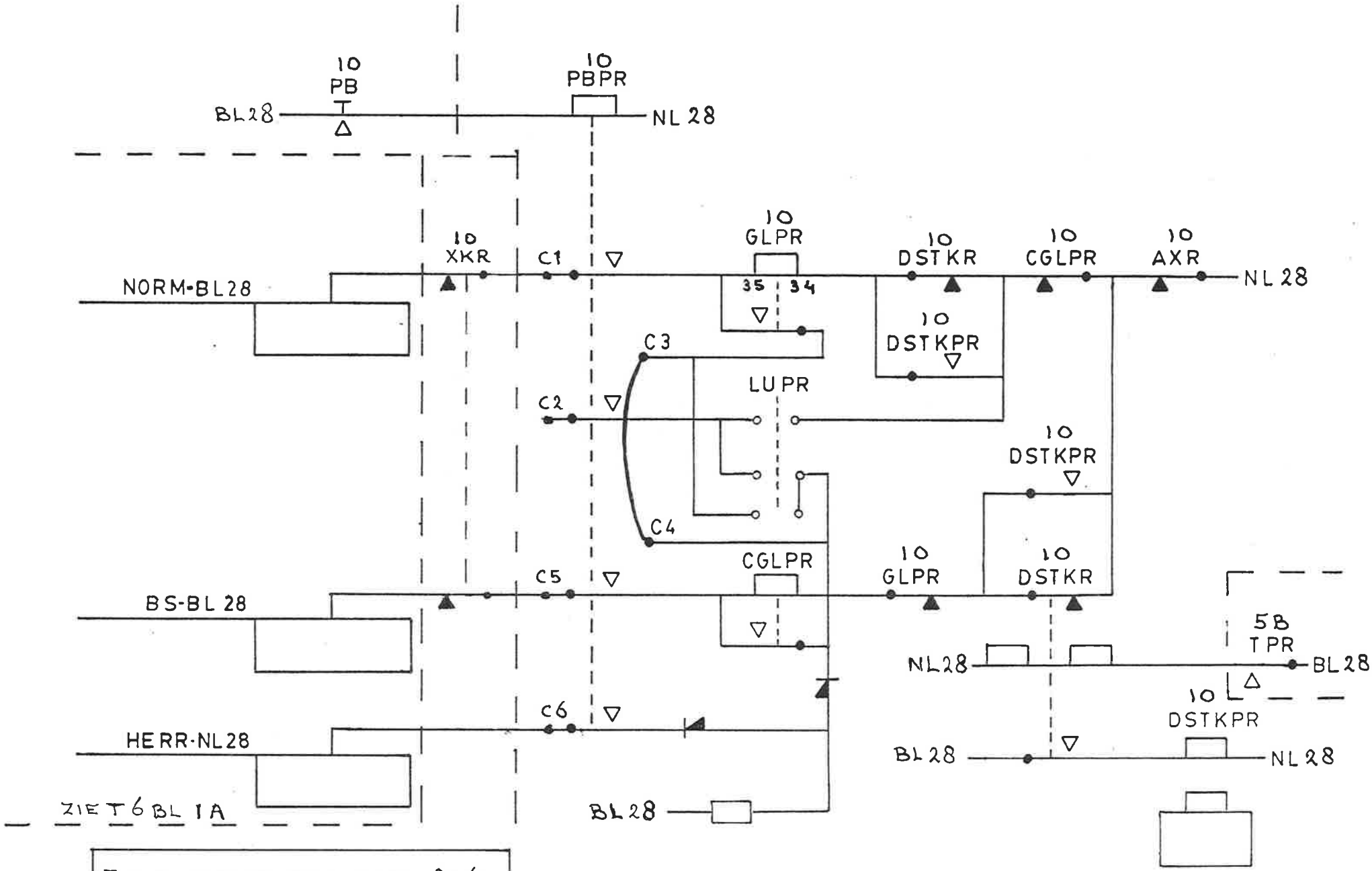

ZIE VOOR DOORKOPPELEN A16

SIGNALERING OP A10 BL 2A

VOORBEREIDING BEGINKNOP | A5 BL1A

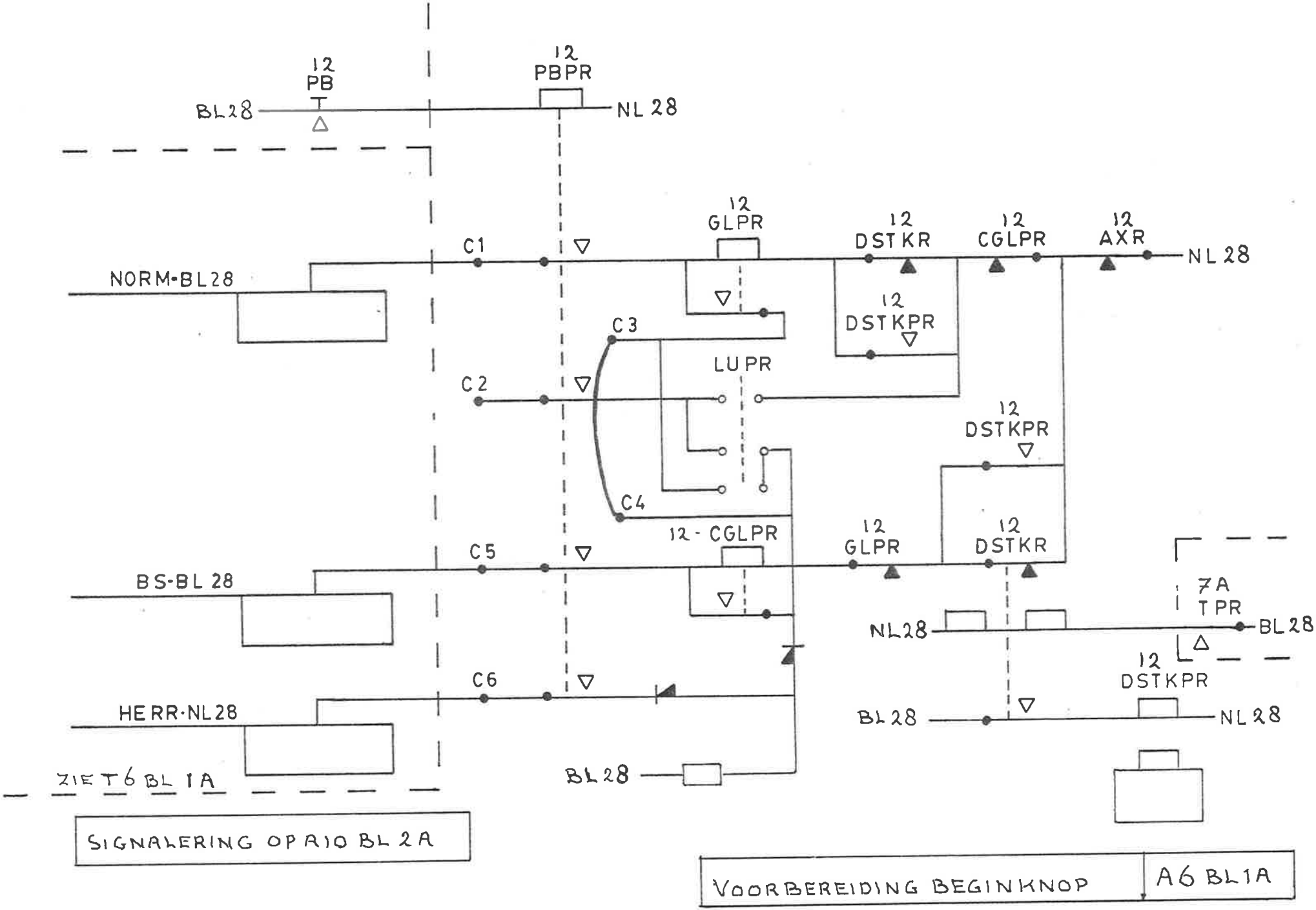
12
PB
BL28
12
PBPR
NL 28
12
GLPR
12
DSTKR
12
CGLPR
12
AXR
NL 28
C1
NORM-BL28
12
DSTKPR
C3
LUPR
C2
12
DSTKPR
C4
12 - CGLPR
12
GLPR
12
DSTKR
C5
BS-BL 28
7A
TPR
NL28
BL28
12
DSTKPR
C6
HERR-NL28
BL28
NL28
BL28
ZIE T6 BL 1A
SIGNALERING OP A10 BL 2A
VOORBEREIDING BEGINKNOP
A6 BL1A

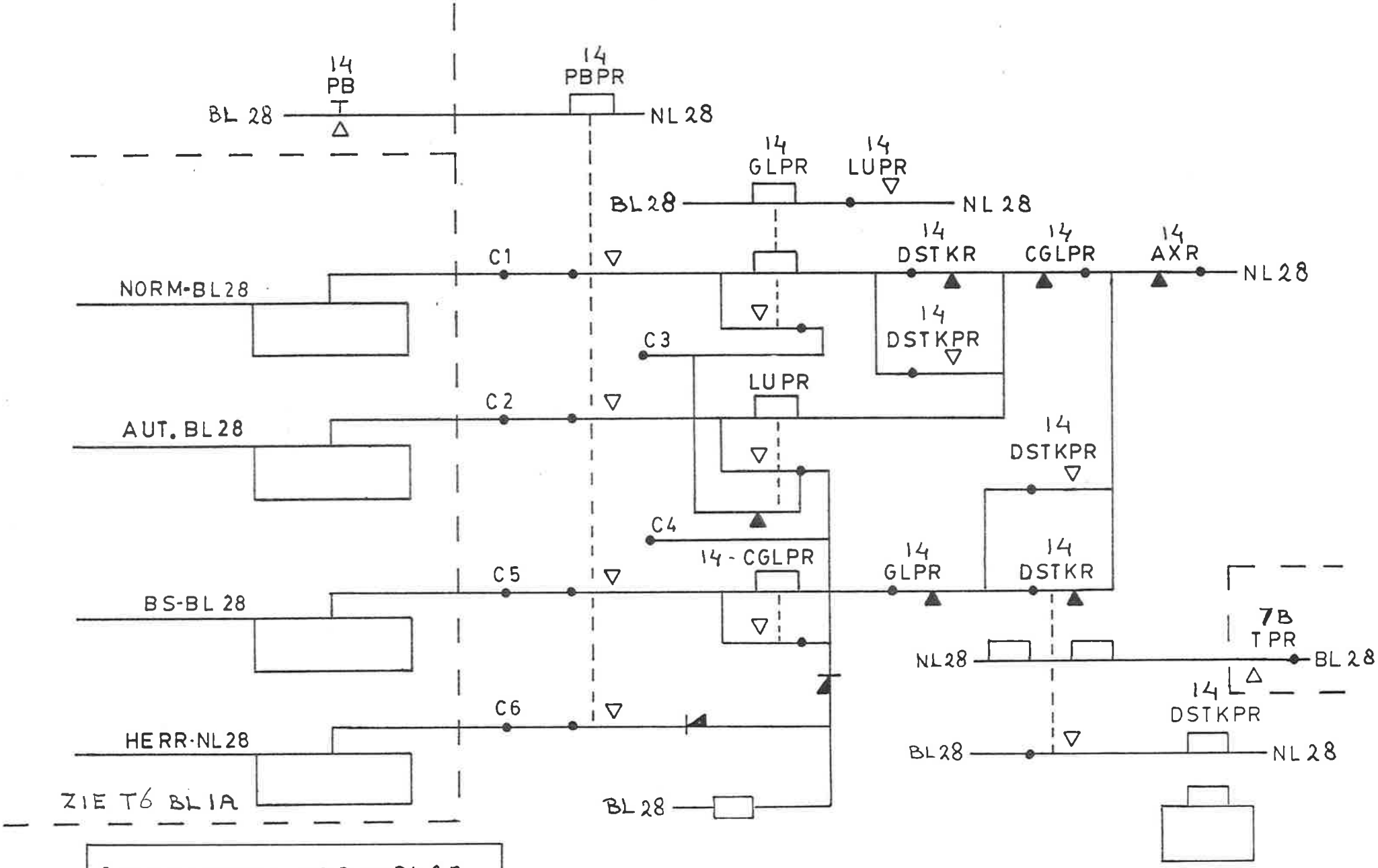

SIGNALERING OP A10 BL 3A

VOORBEREIDING BEGINKNOP | A7 BL1A

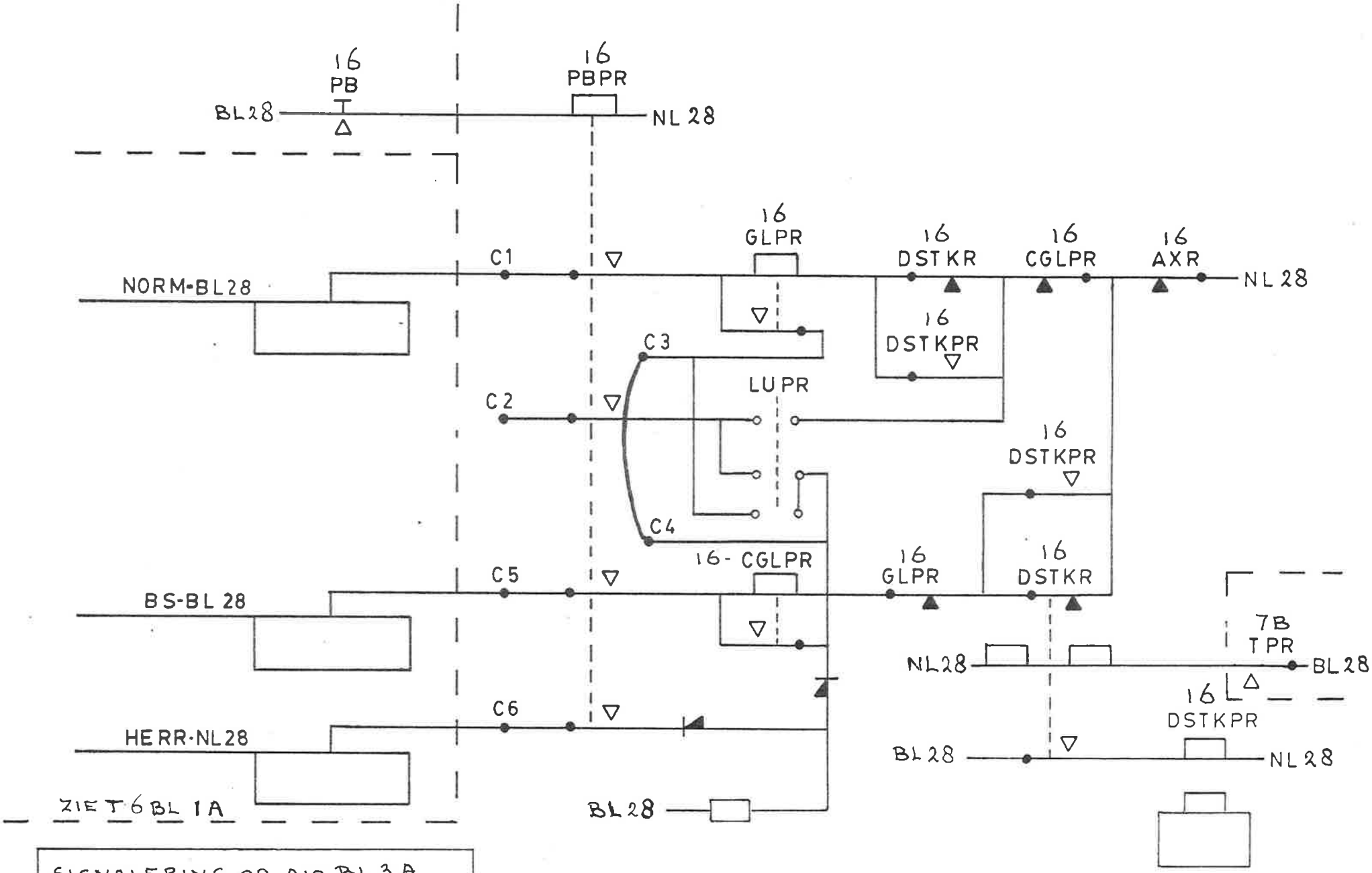

SIGNALERING OP A10 BL 3 A

VOORBEREIDING BEGINKNOP | A8 BL 1A

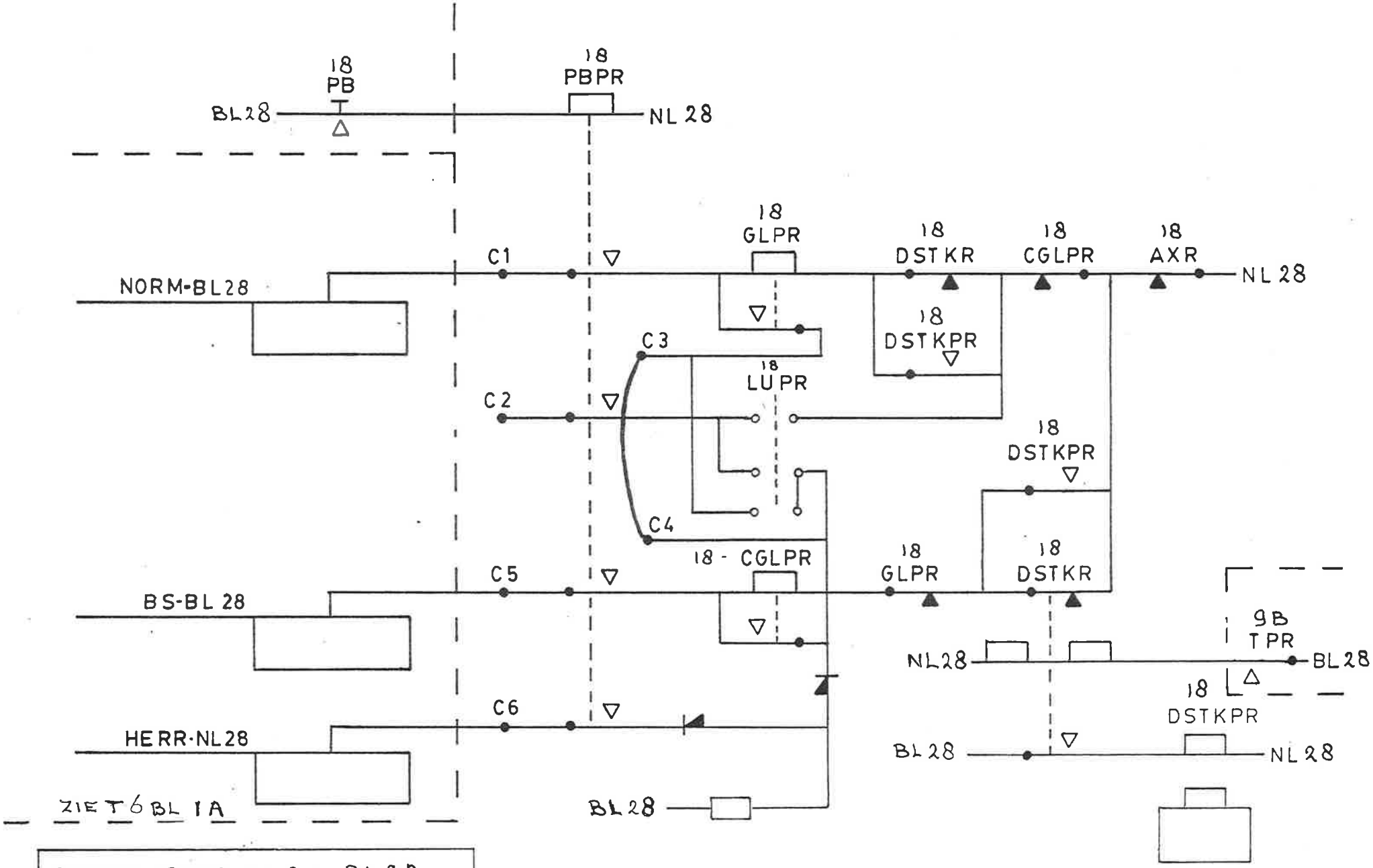

SIGNALERING OP A10 BL 3A

VOORBEREIDING BEGINKNOP | A9 BL1A

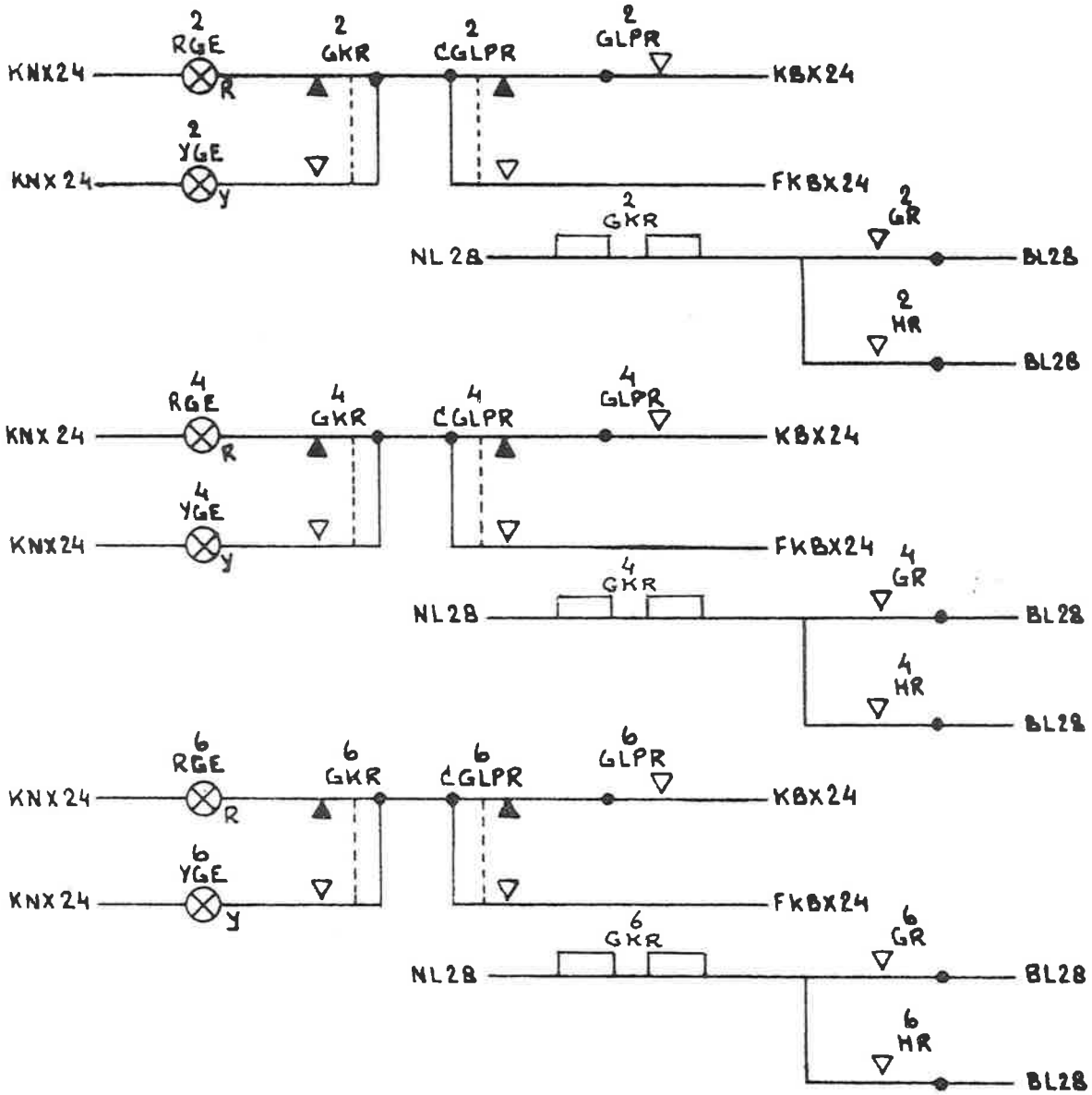

SIGNALERING BEGINKNOP	A10 BL1A

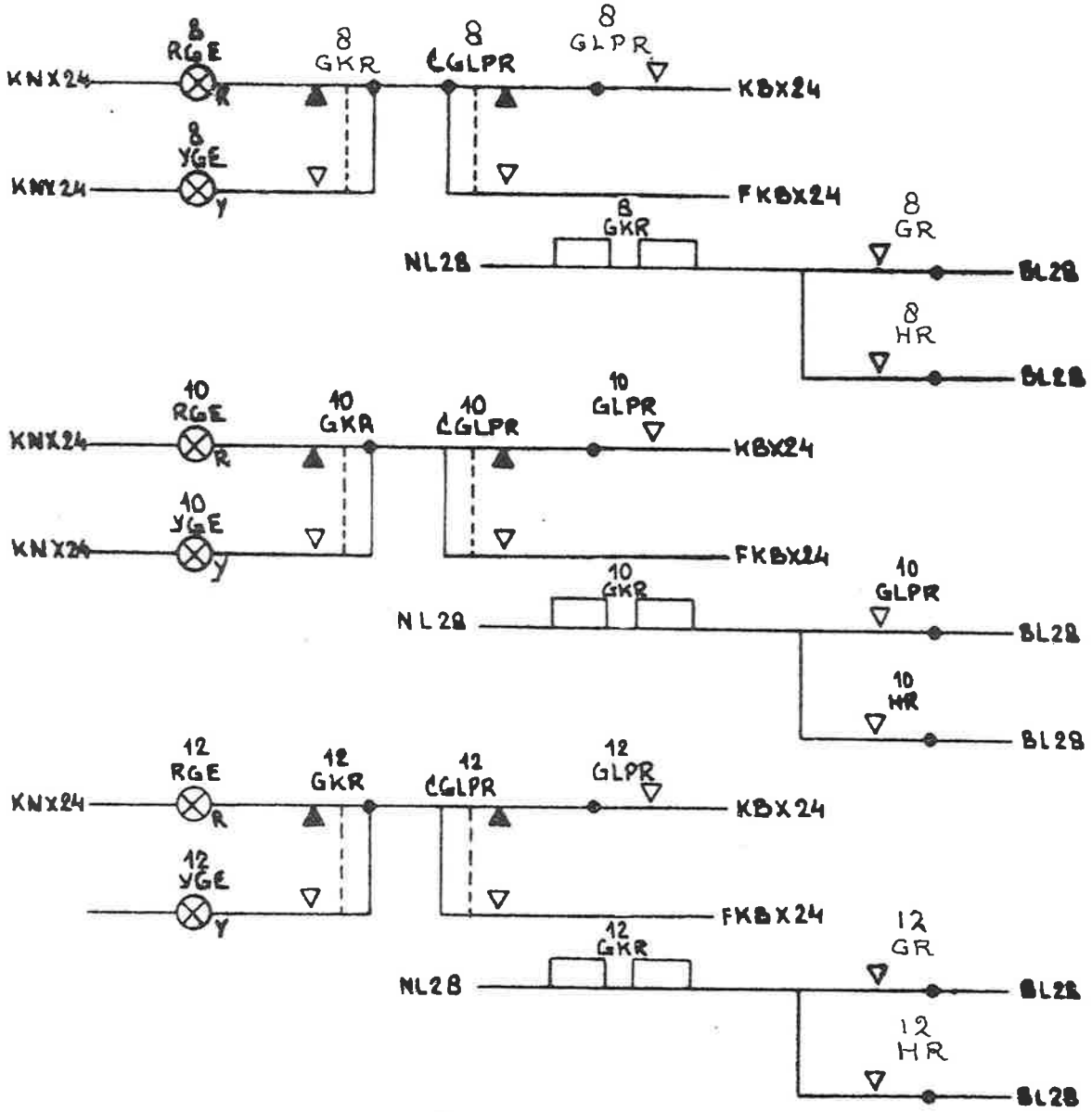

SIGNALERINGBEGINKNOP	A10 BL 2A

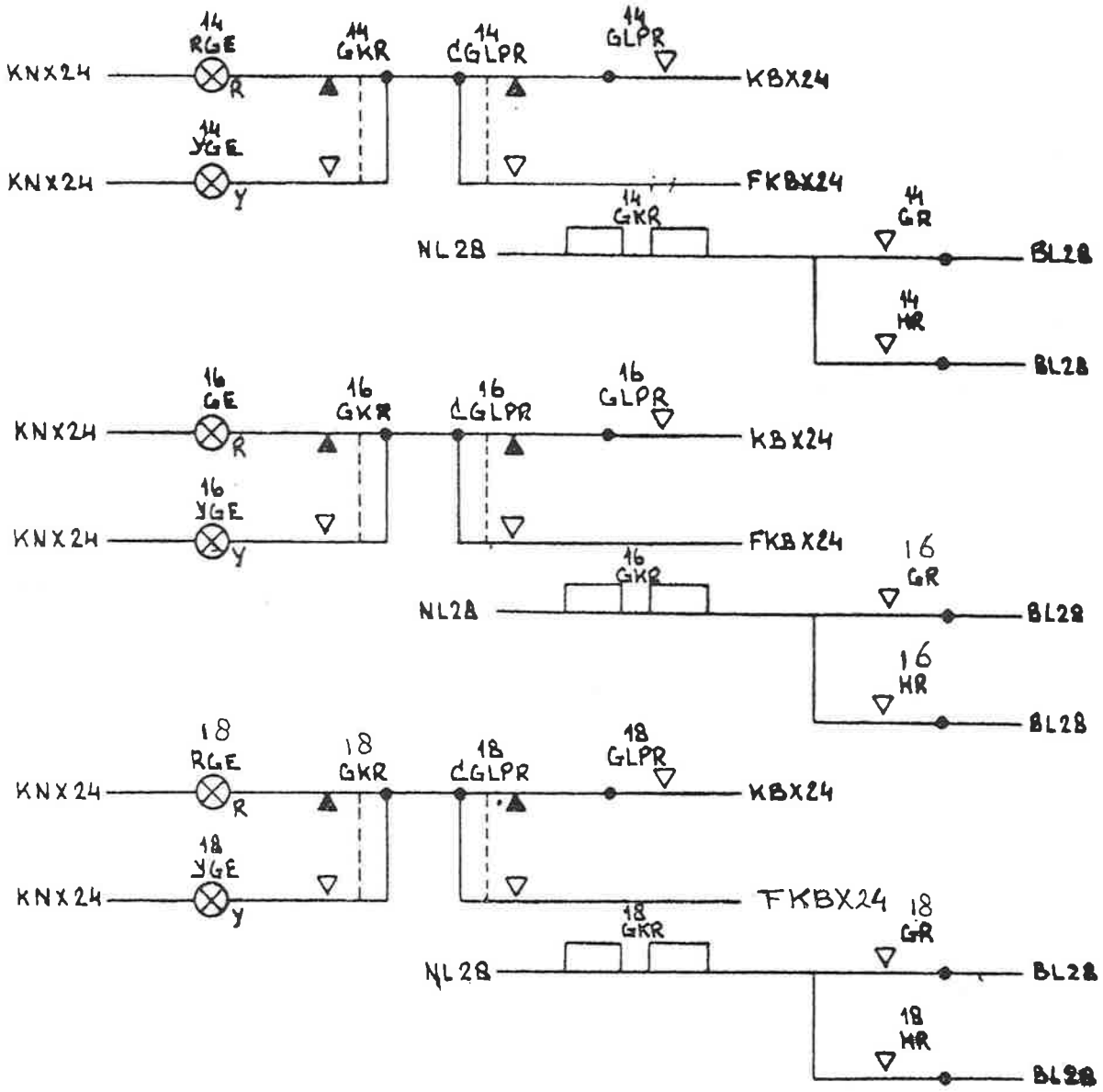

SIGNALERING BEGINKNOP	A10 BL 3A

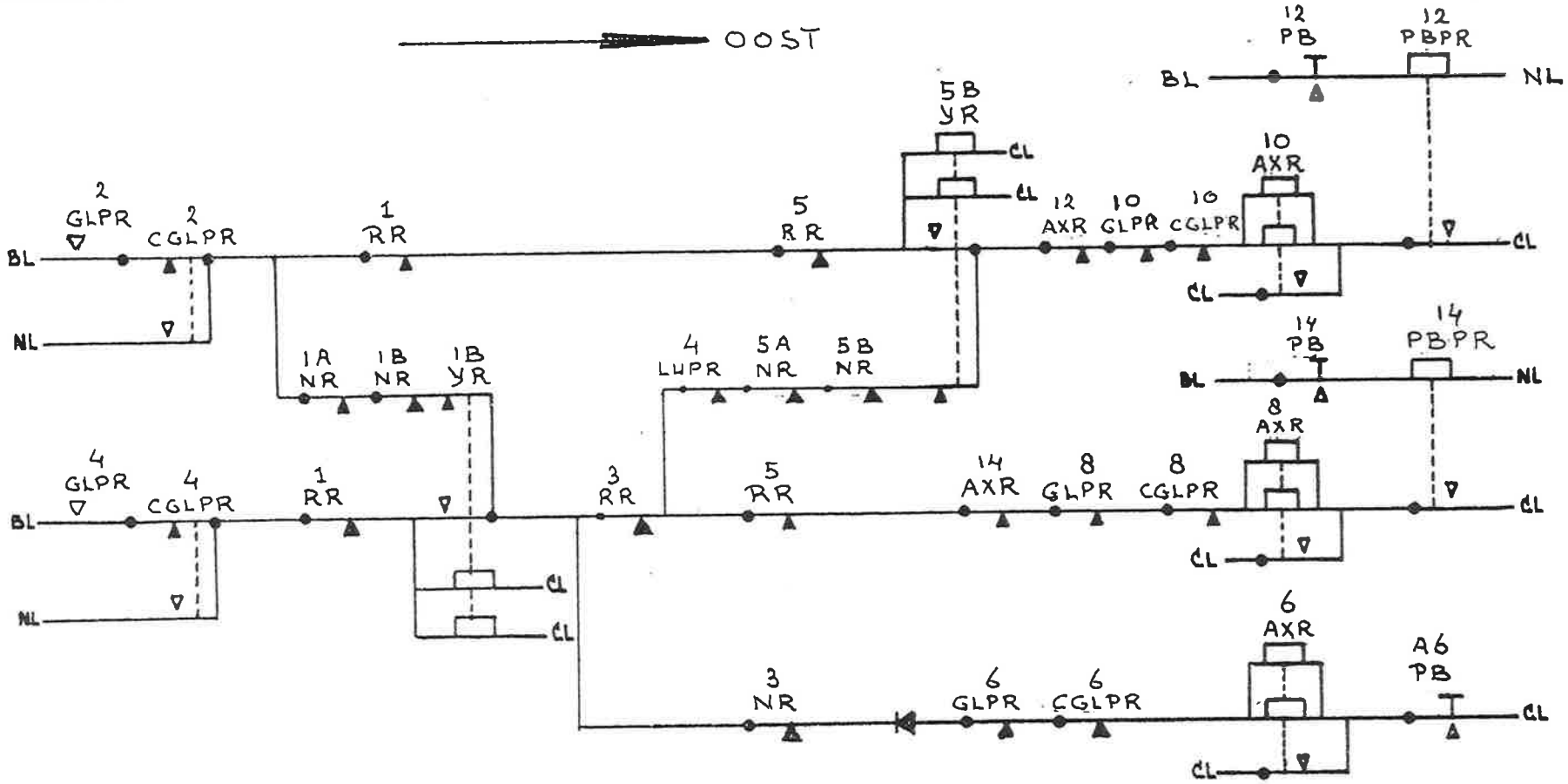

VOORBEREIDING OOST	A11 BL1A

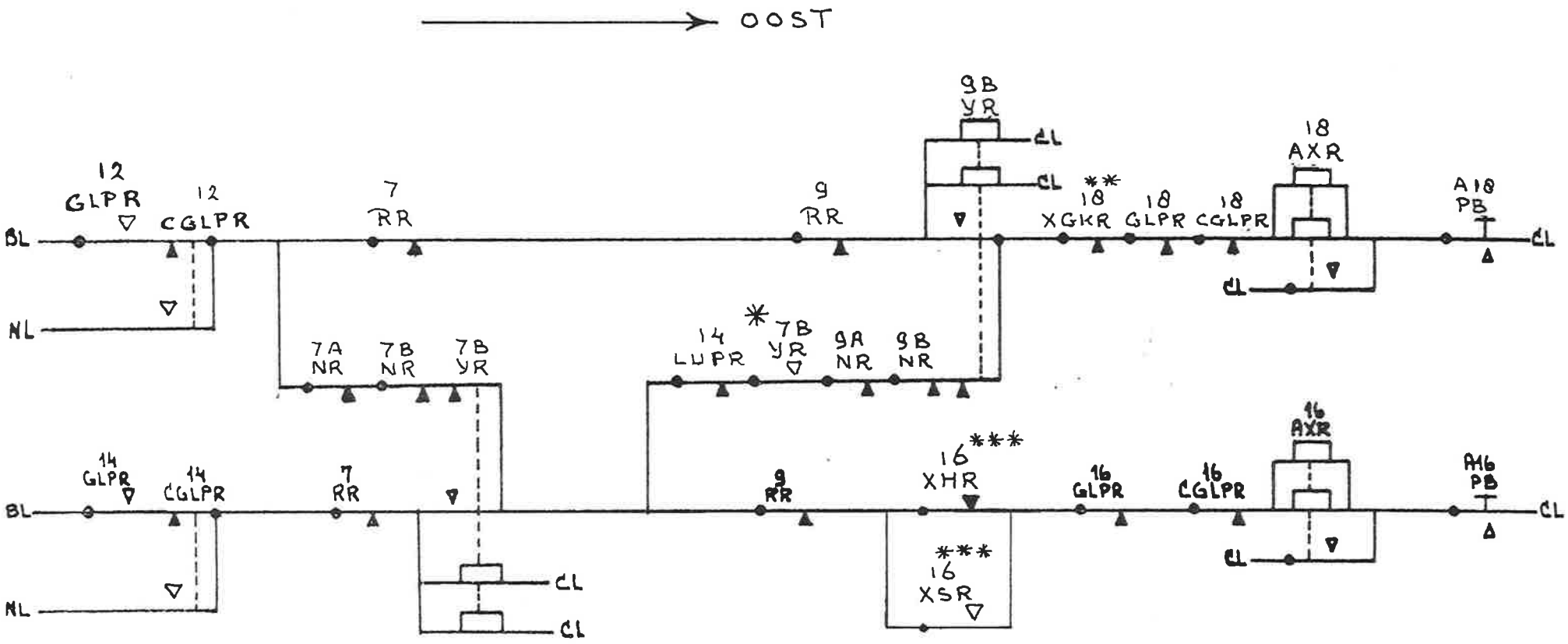

* POSITION AND CHECK

** ZIE Z8

*** ZIE Z5

VOORBEREIDING OOST	A12 BL1A

WEST [redacted]

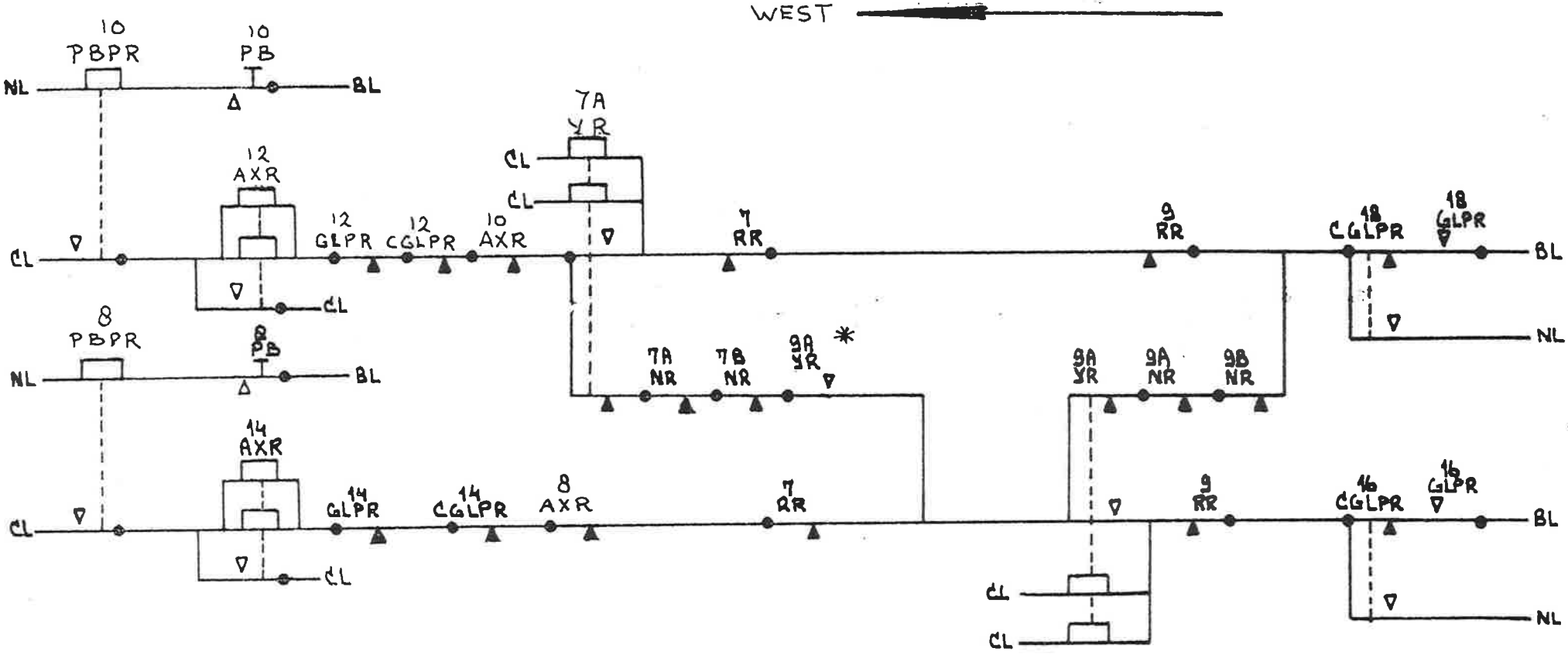

* POSITION AND CHECK

VOORBEREIDING WEST	A 13 BL 1A

WEST [redacted]

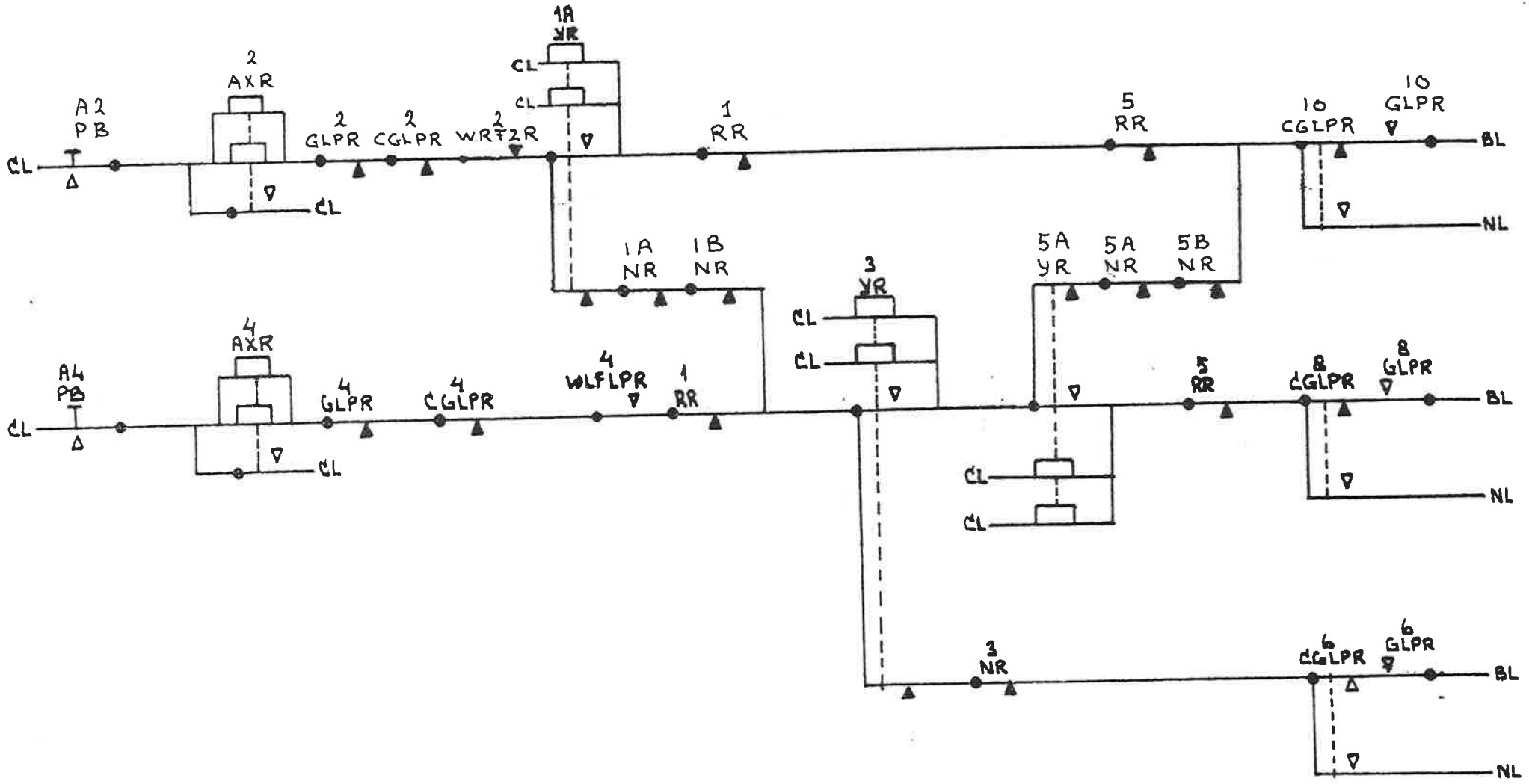

VOORBEREIDING WEST	A14 BL 1A

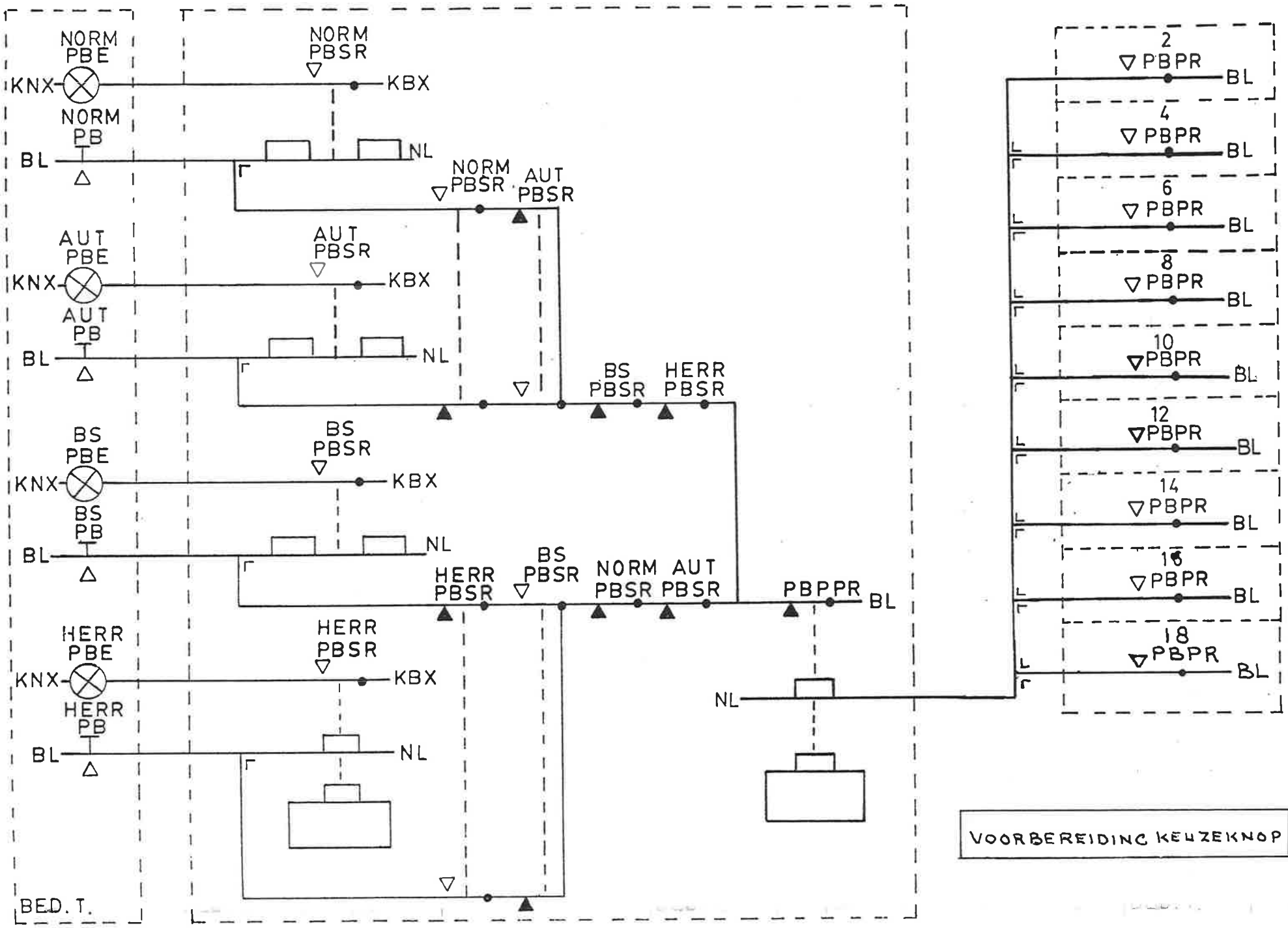

VOORBEREIDING KEUZEKNOP	A15 BLIA

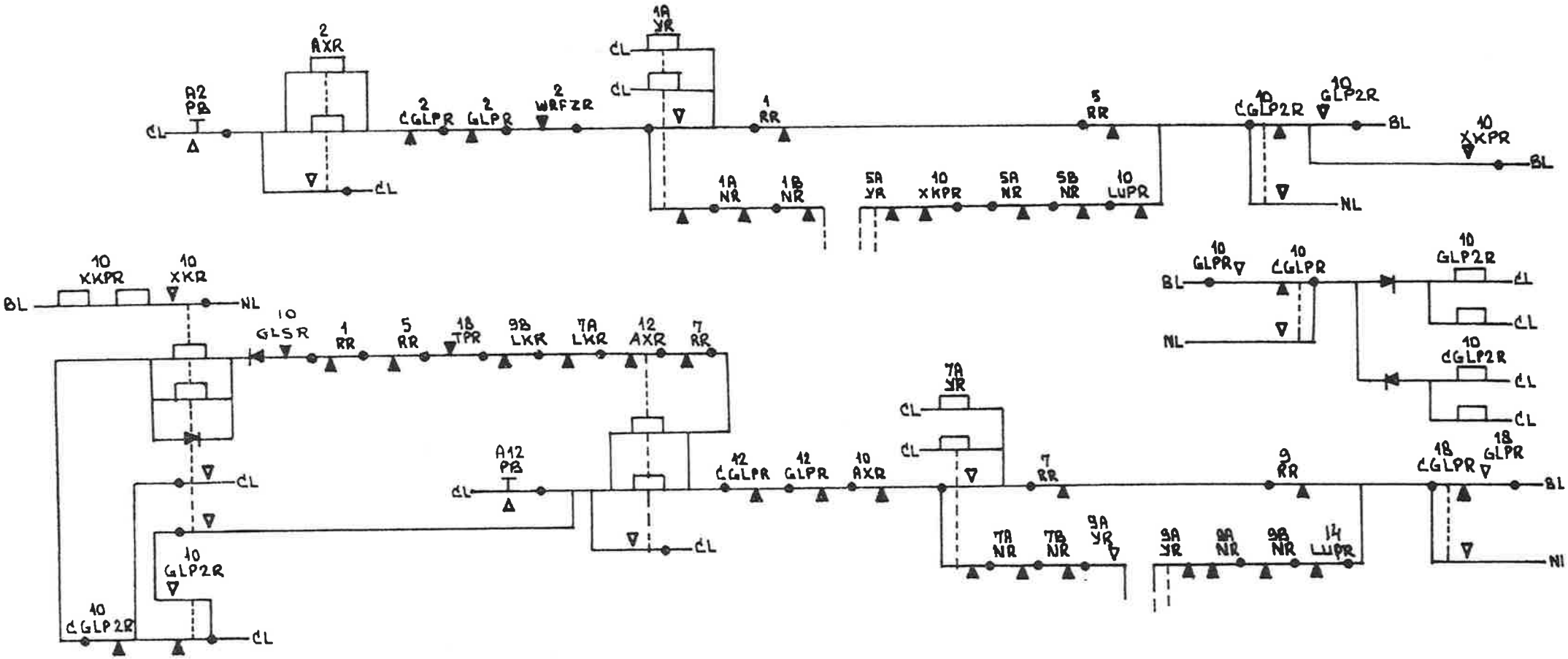

DOORKOPPELEN

VOORBEREIDING	A16 BL1A

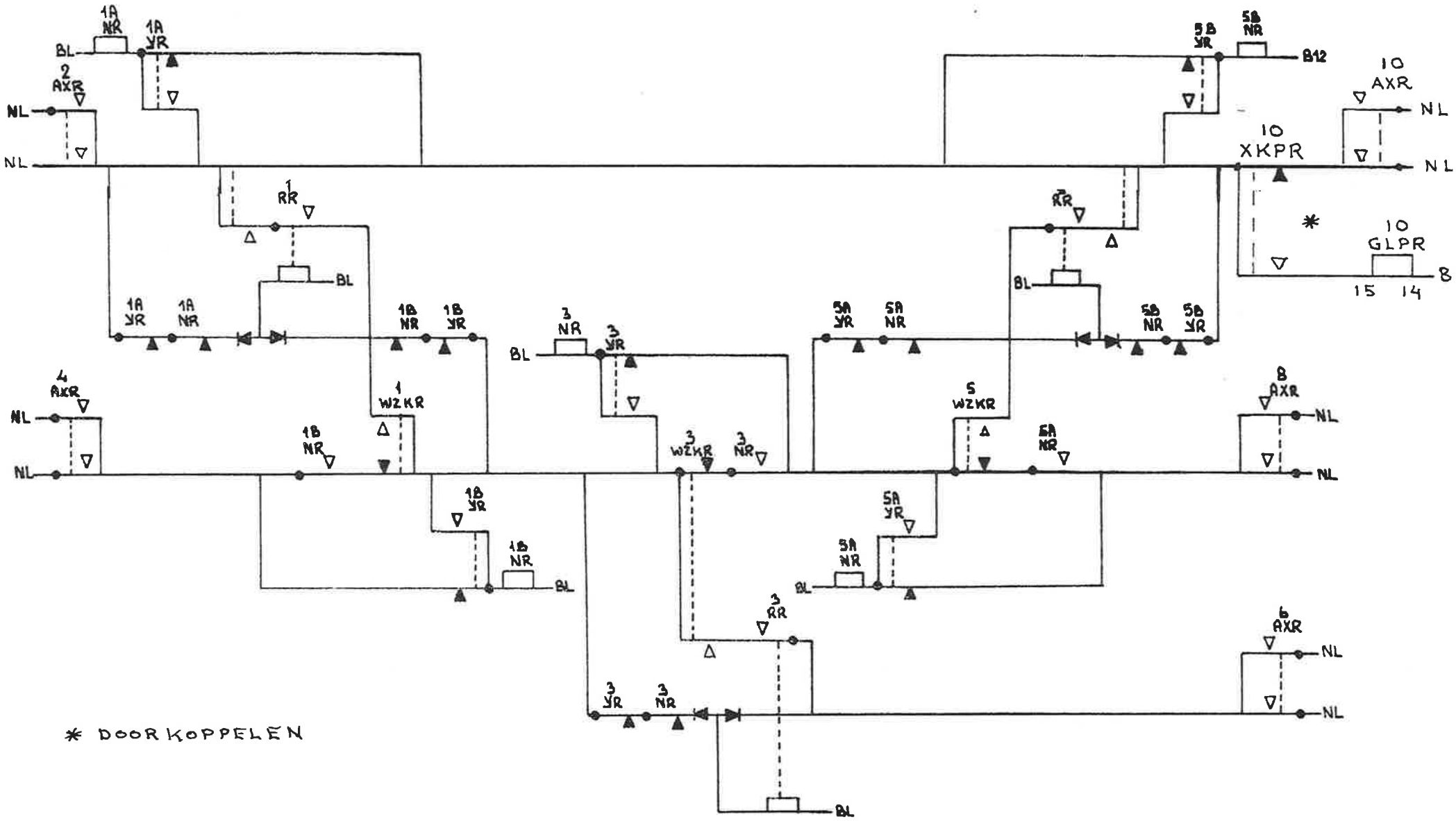

* DOORKOPPELEN

1e VOLTOOIING	B1 BL1A

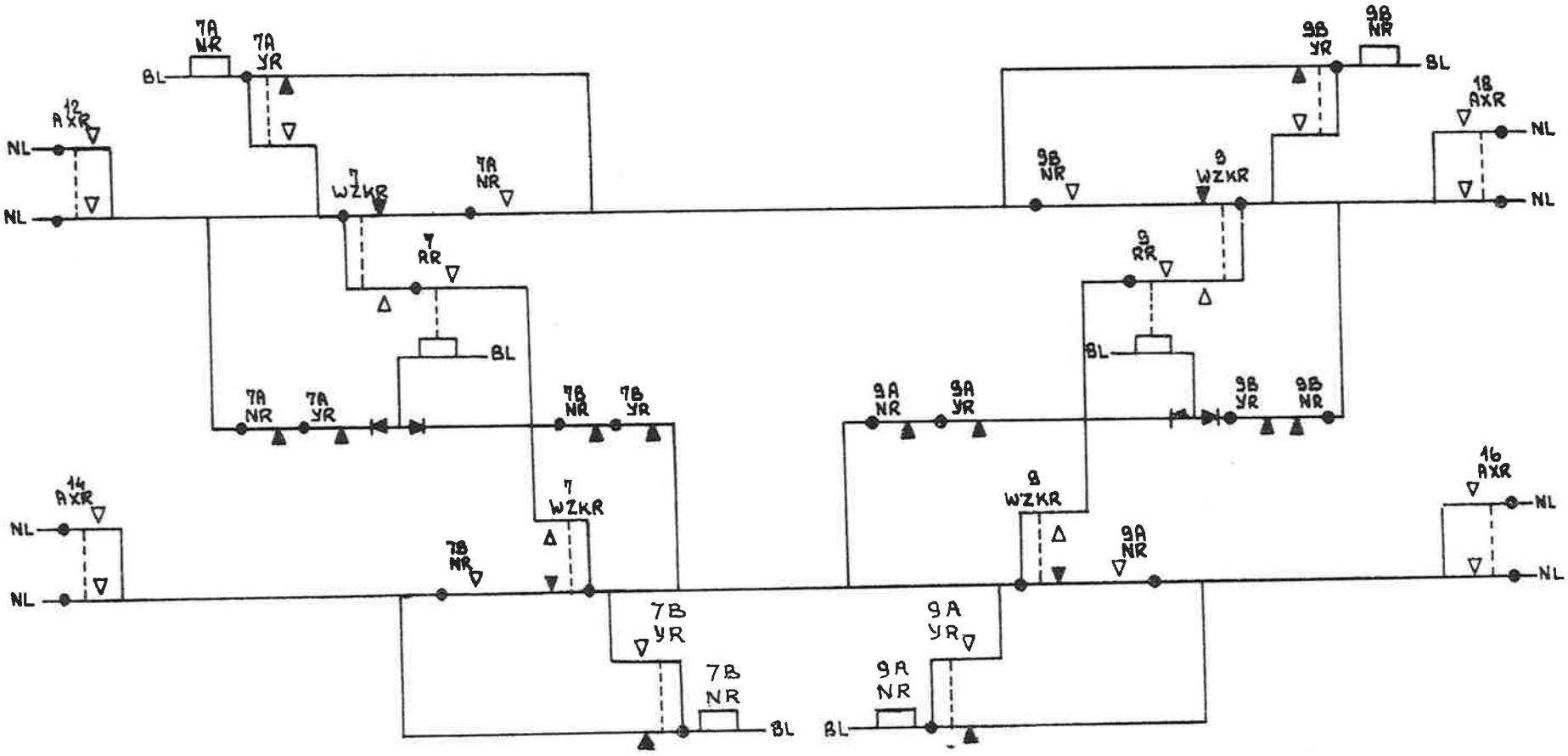

1e VOLTOOIING	B2 BL1A

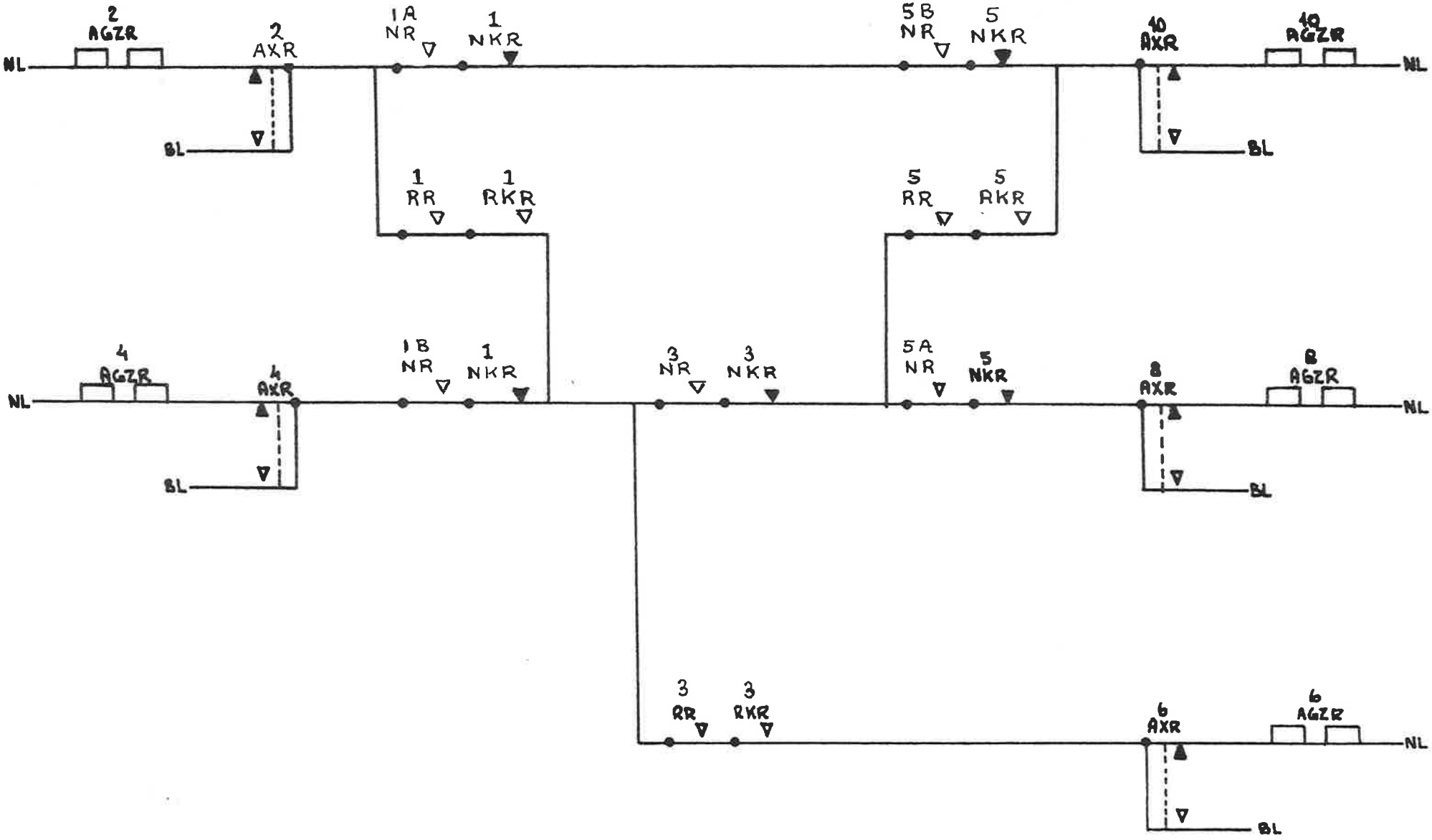

2e VOLTOOIING	C1 BL1A

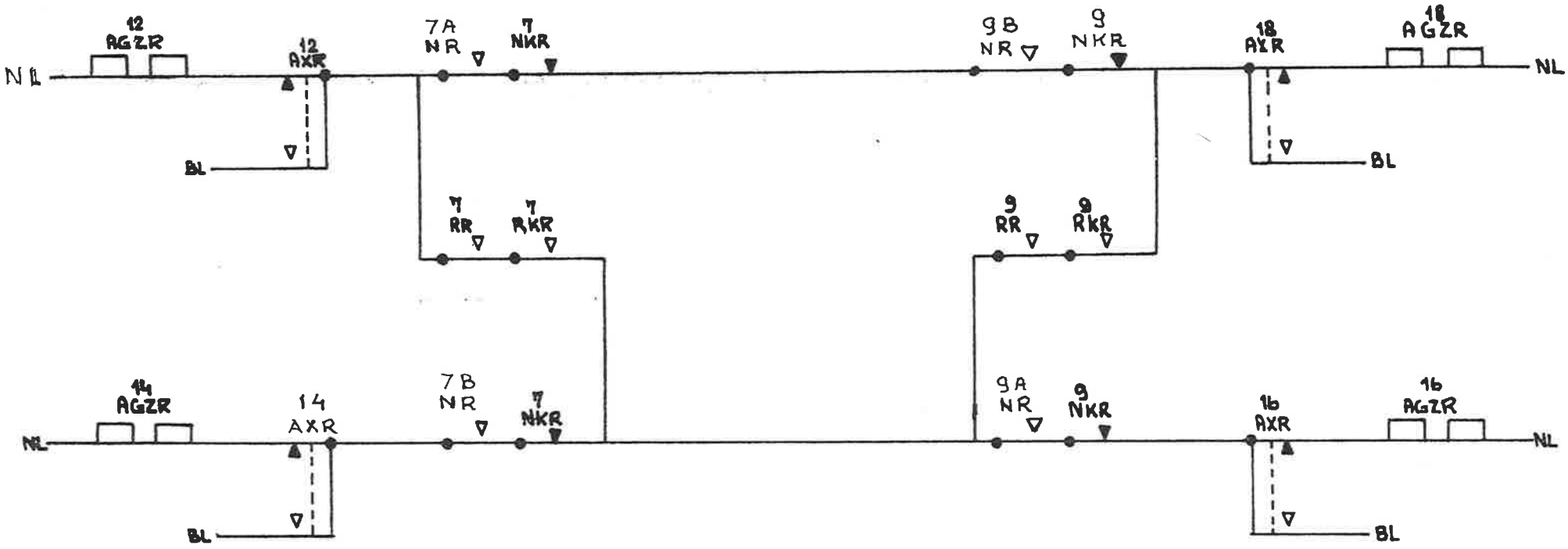

2e VOLTOOIING	C2 BLIA

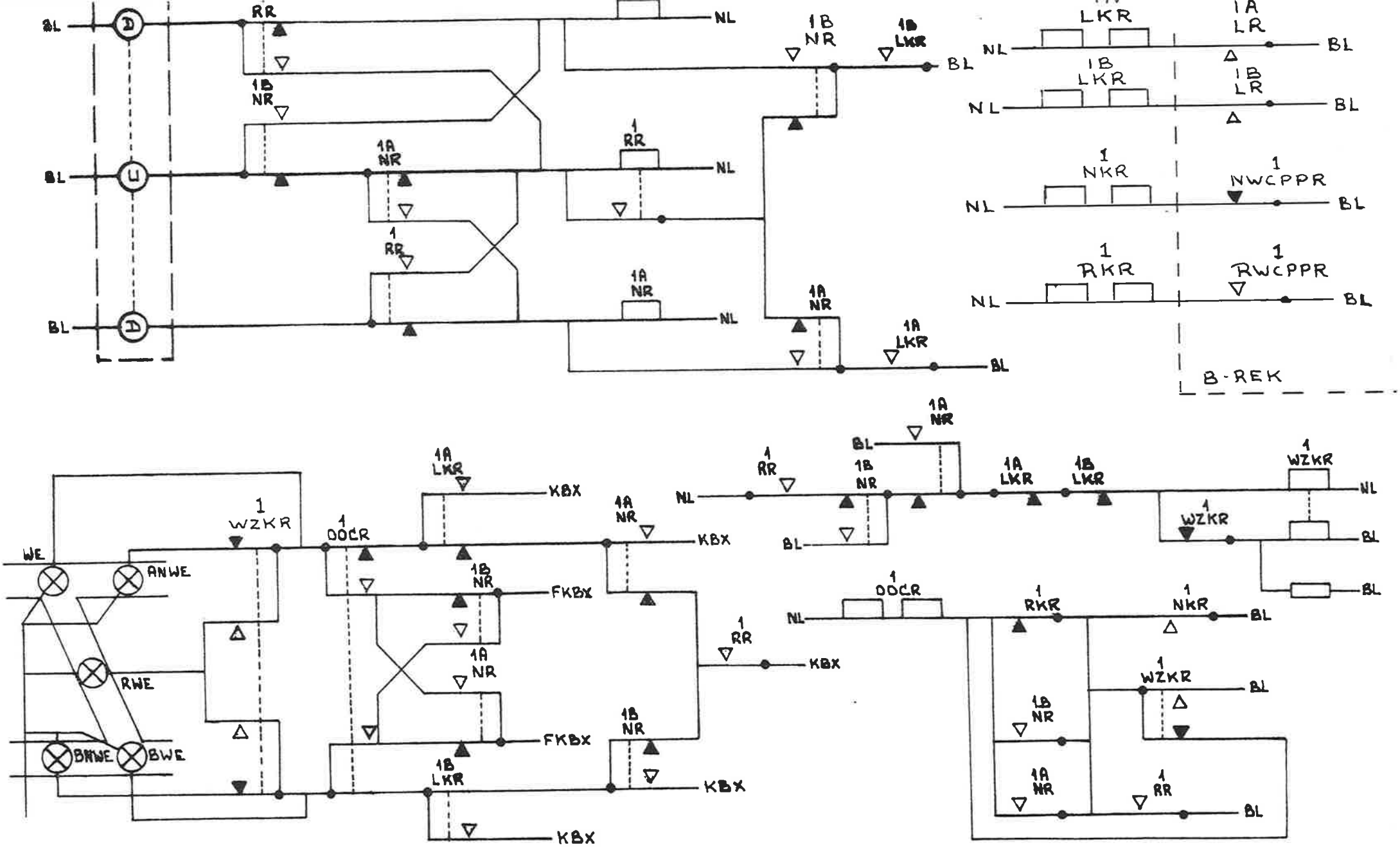

INDIVIDUELE WISSELBEDIENING	D1 BL1A

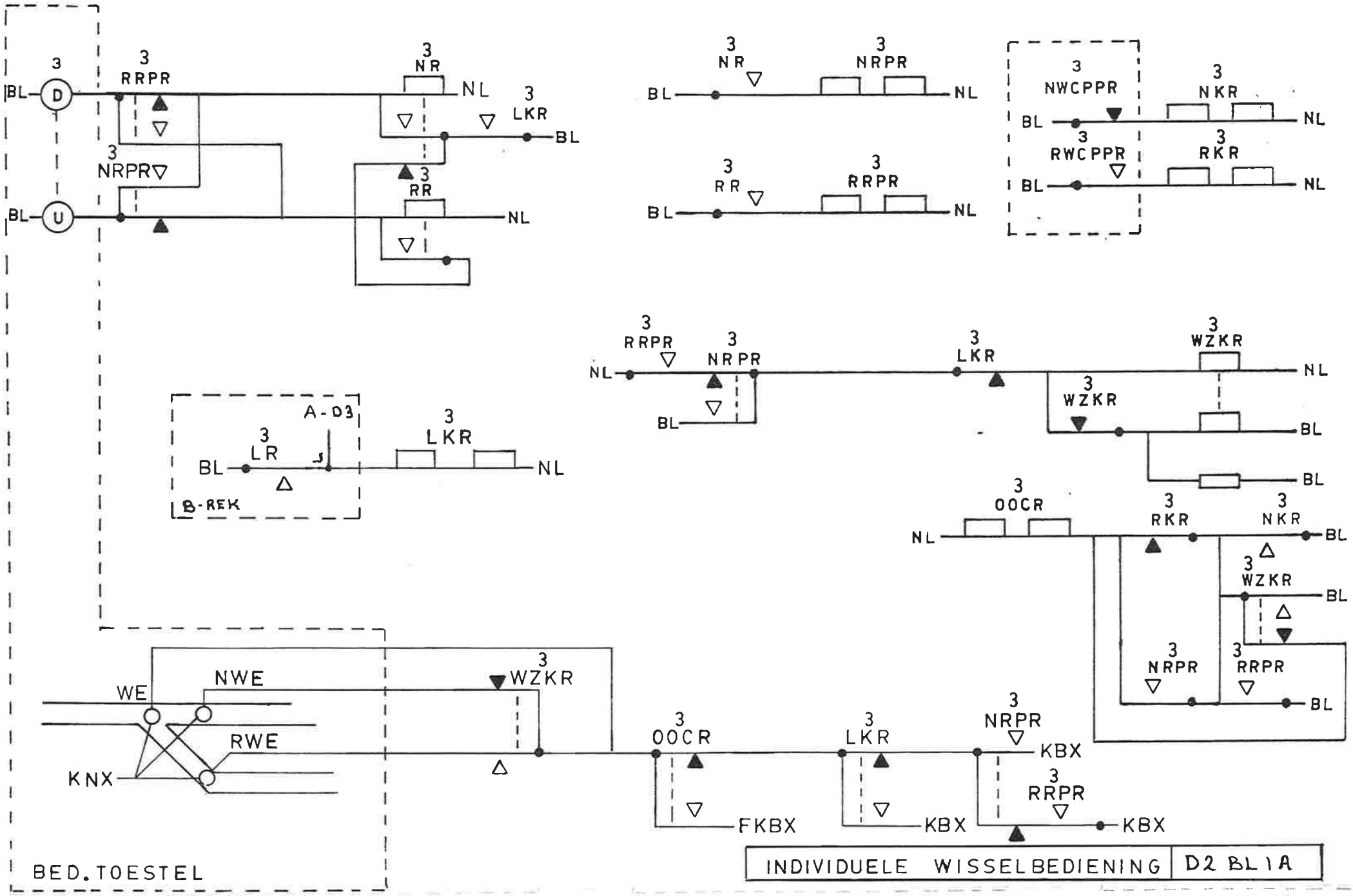
3
BL
D
U
3
RRPR
3
NRPR
3
NR
NL
3
LKR
BL
3
RR
NL
3
NR
3
NRPR
BL
NL
3
RR
3
RRPR
BL
NL
3
NWCPPR
3
NKR
BL
NL
3
RWCPPR
3
RKR
BL
NL
3
RRPR
3
NRPR
NL
BL
3
LKR
3
WZKR
NL
3
WZKR
BL
BL
A-D3
3
LR
3
LKR
BL
NL
B-REK
3
OOCR
3
RKR
3
NKR
NL
BL
3
WZKR
BL
3
NRPR
3
RRPR
BL
WE
NWE
RWE
KNX
3
WZKR
3
OOCR
FKBX
3
LKR
KBX
3
NRPR
KBX
3
RRPR
KBX
BED. TOESTEL
INDIVIDUELE WISSELBEDIENING
D2 BL1A

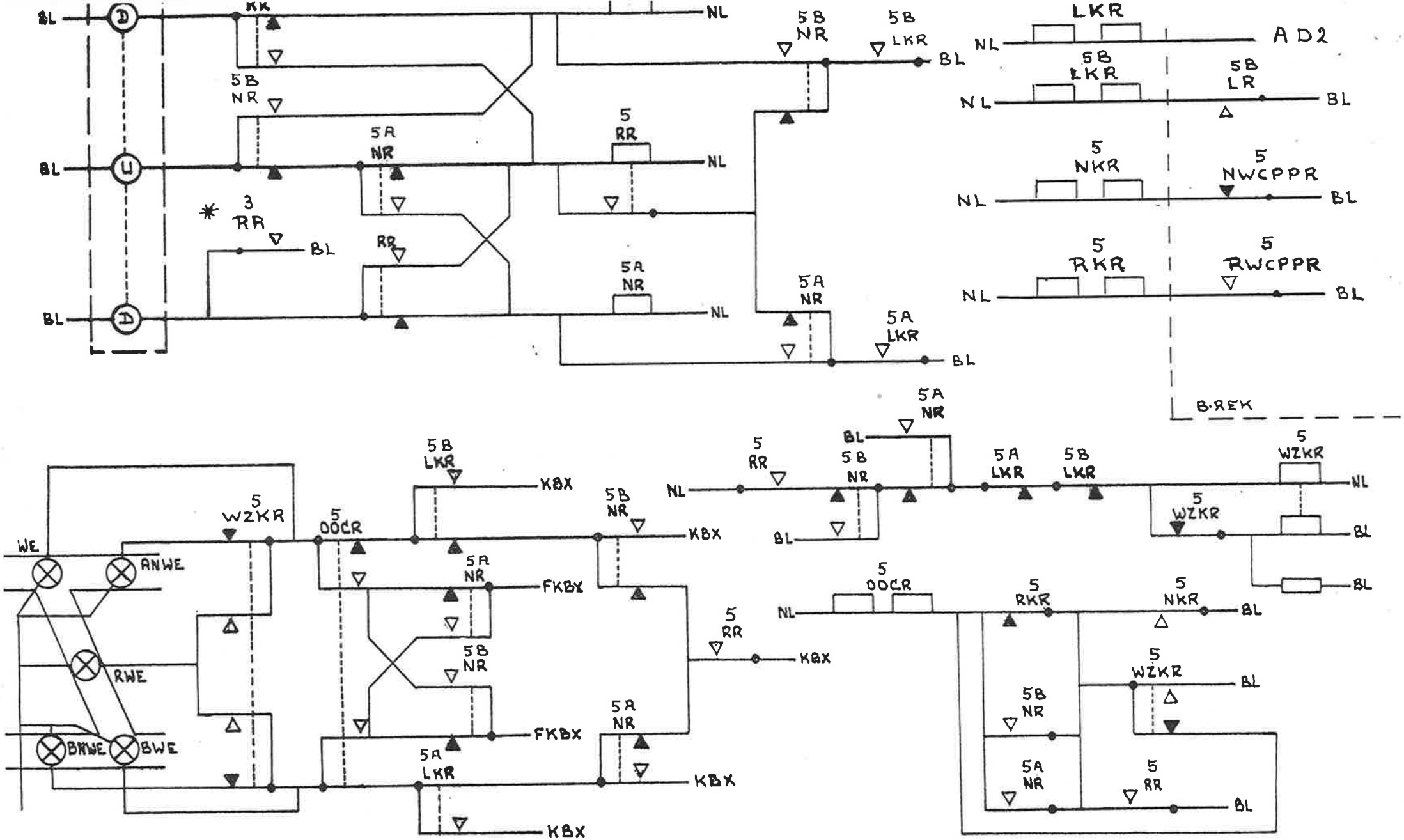

* CALLS FORE

INDIVIDUELE WISSELBEDIENING	D3 BL1A

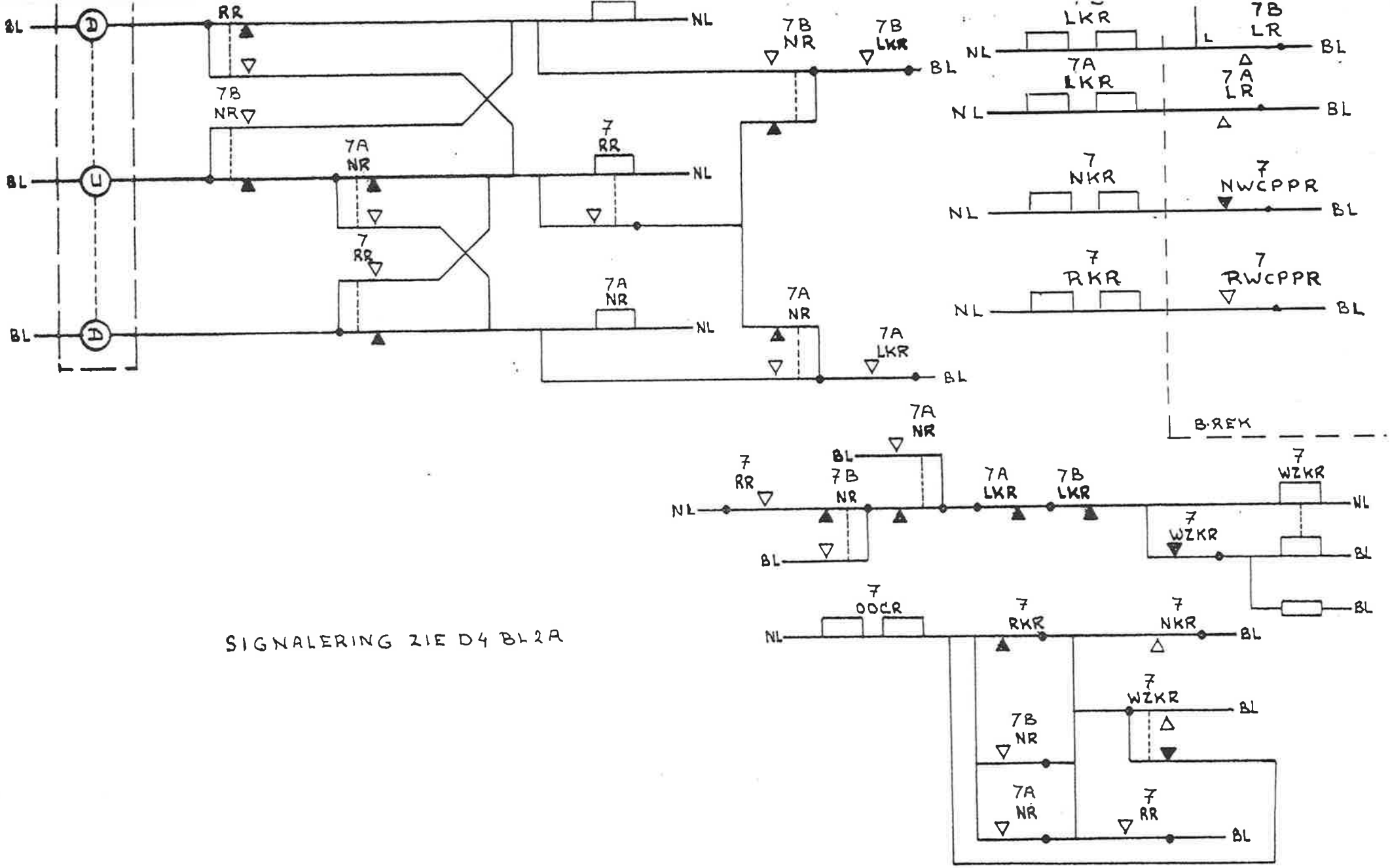

SIGNALERING ZIE D4 BL2A

INDIVIDUELE WISSELBEDIENING	D4 BL1A

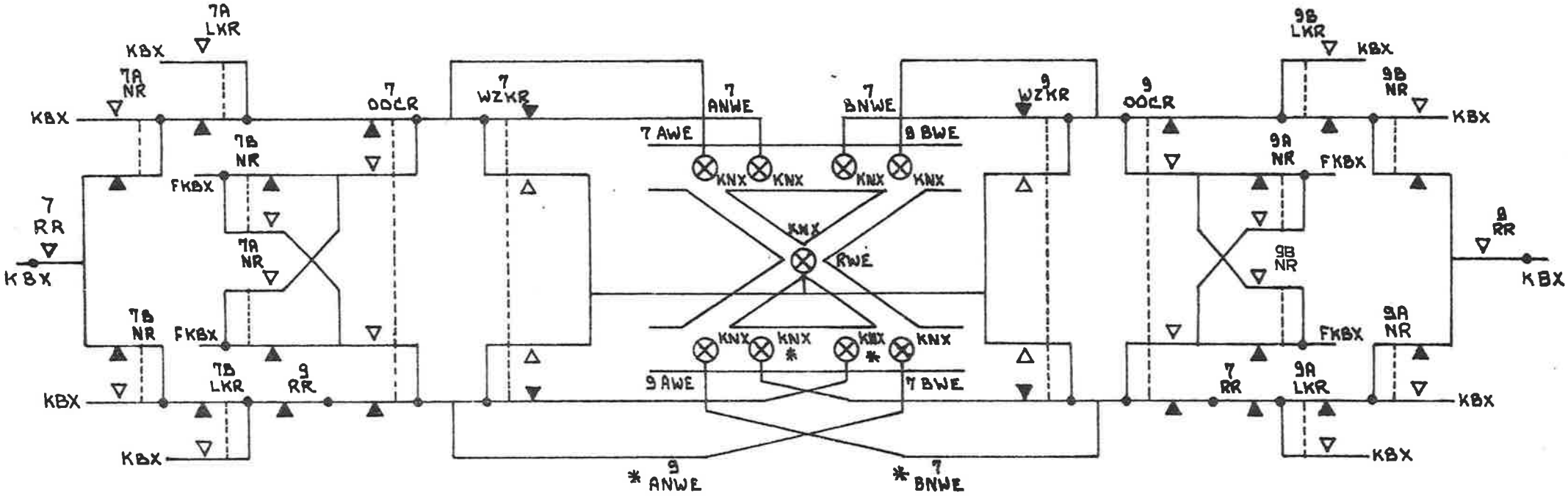

INDIVIDUELE WISSELBEDIENING	D4 BL 2A

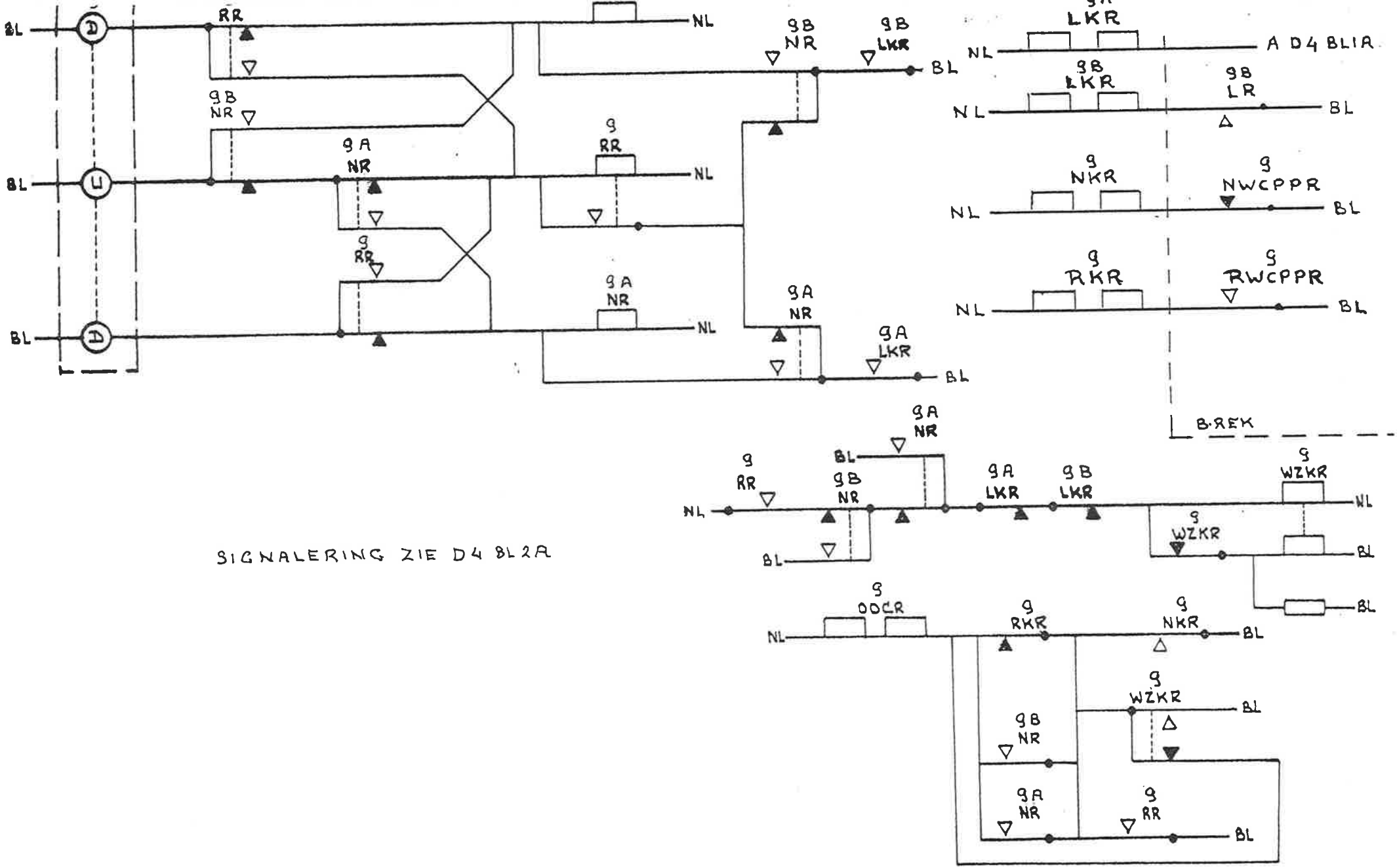

SIGNALERING ZIE D4 BL2A

INDIVIDUELE WISSELBEDIENING	D5 BL1A

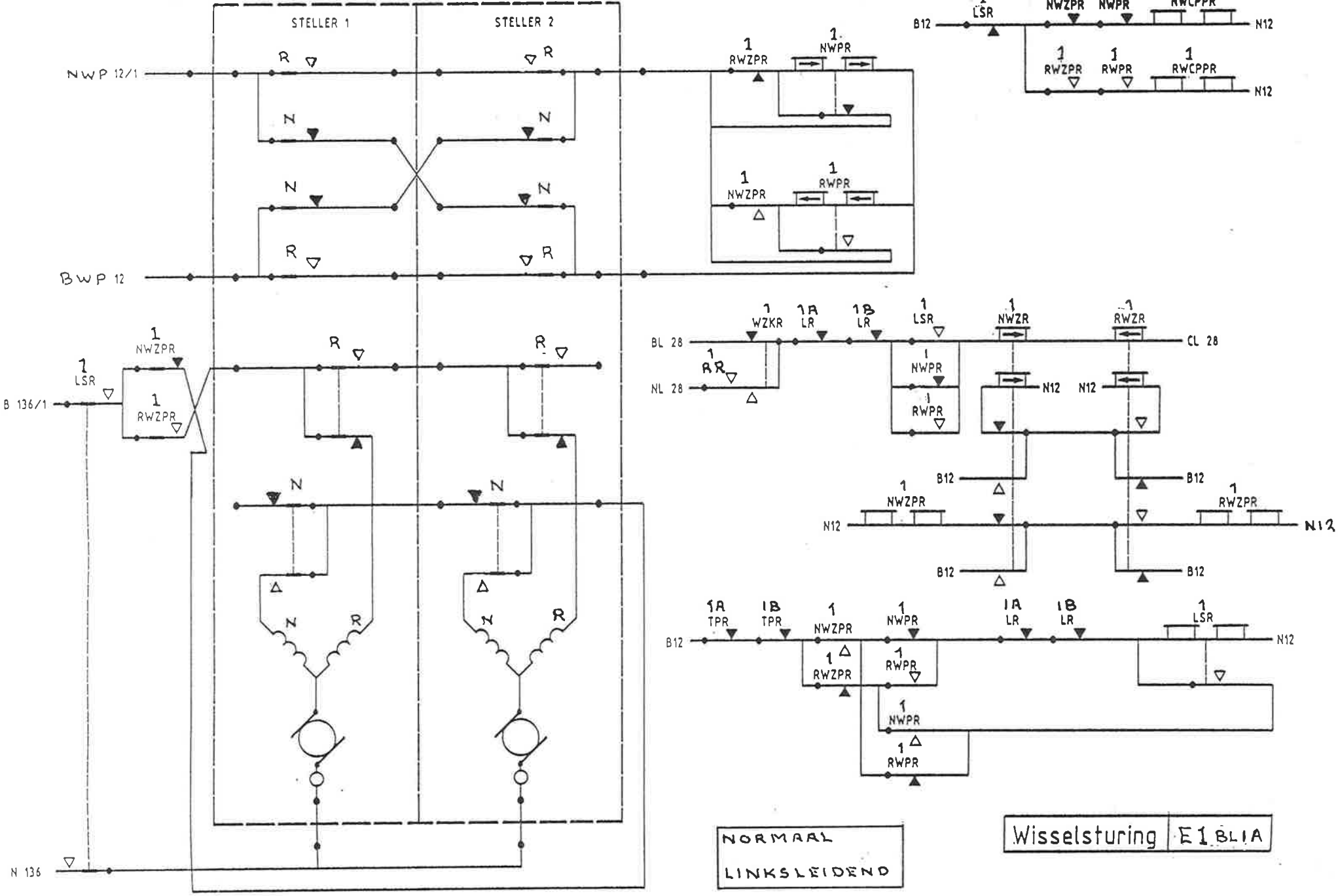
STELLER 1
STELLER 2
NWP 12/1
BWP 12
B 136/1
N 136
1 LSR
1 NWZPR
1 RWZPR
1 NWPR
1 RWPR
1 RWCPPR
B12
N12
1 WZKR
1A LR
1B LR
BL 28
NL 28
CL 28
1 RR
1 NWZR
1 RWZR
1A TPR
1B TPR
NORMAAL
LINKSLEIDEND
Wisselsturing
E1 BL1A

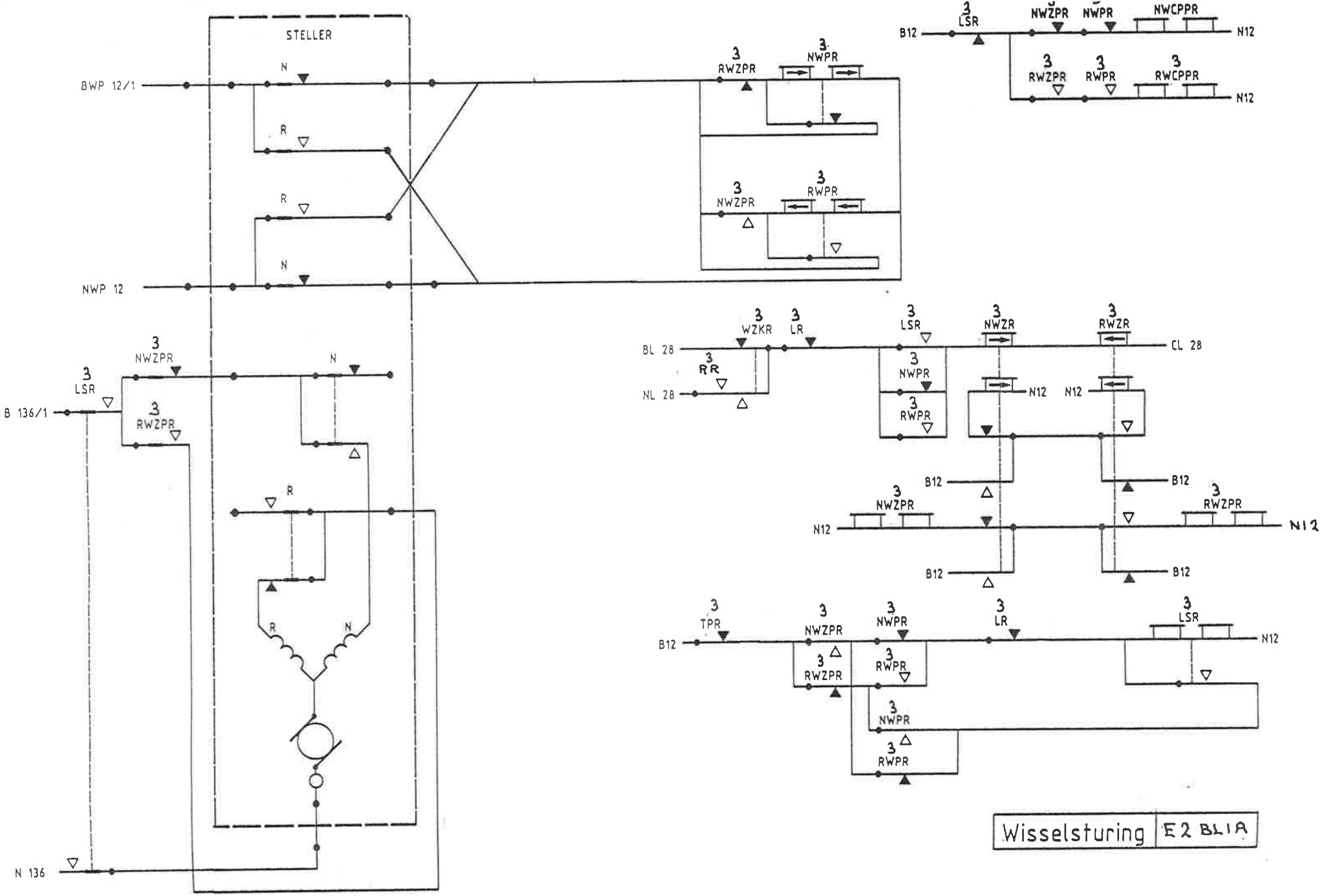

Wisselsturing | E2 BL1A

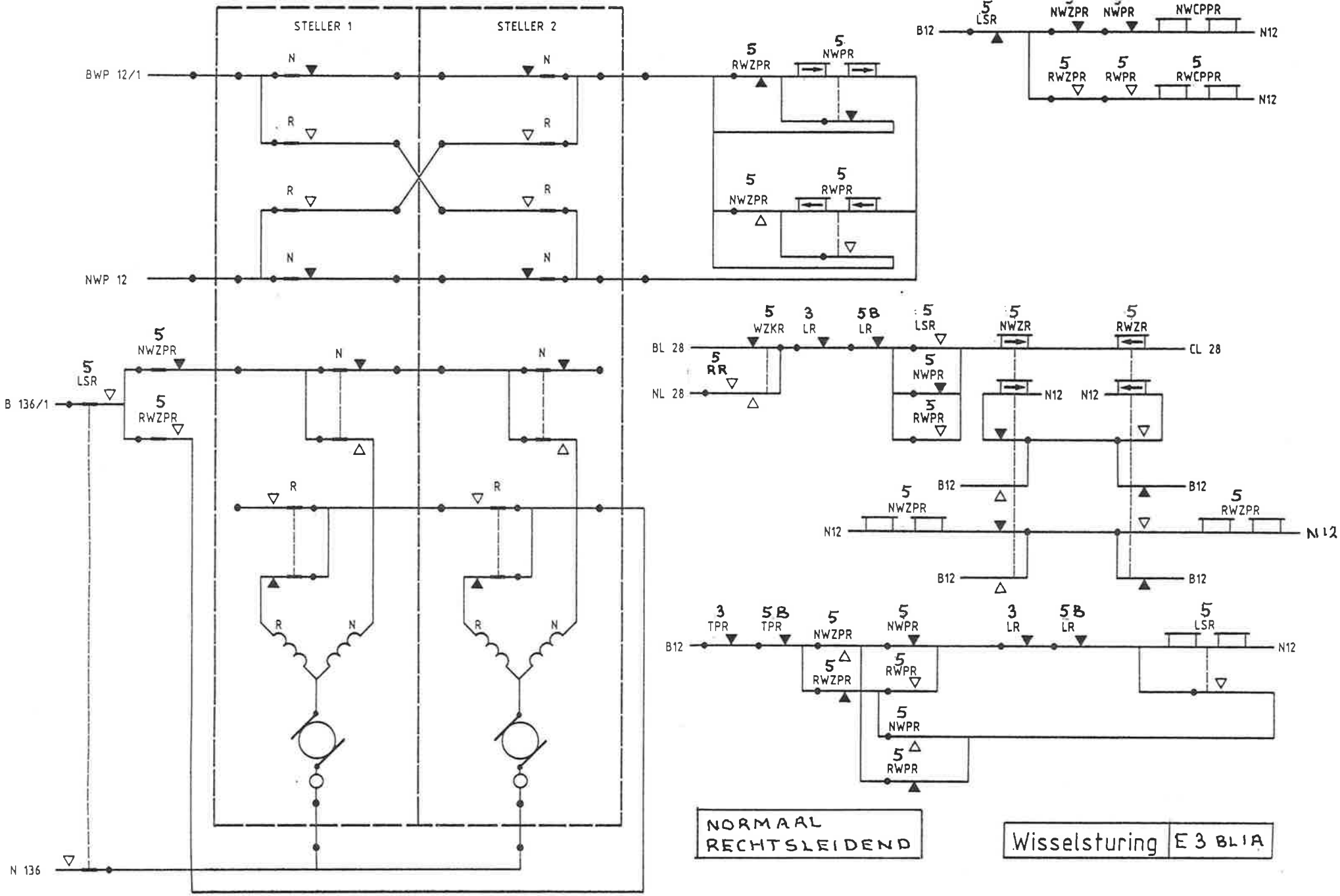
STELLER 1
STELLER 2
BWP 12/1
NWP 12
B 136/1
N 136
B12
N12
BL 28
NL 28
CL 28
NORMAAL
RECHTSLEIDEND
Wisselsturing
E 3 BL1A

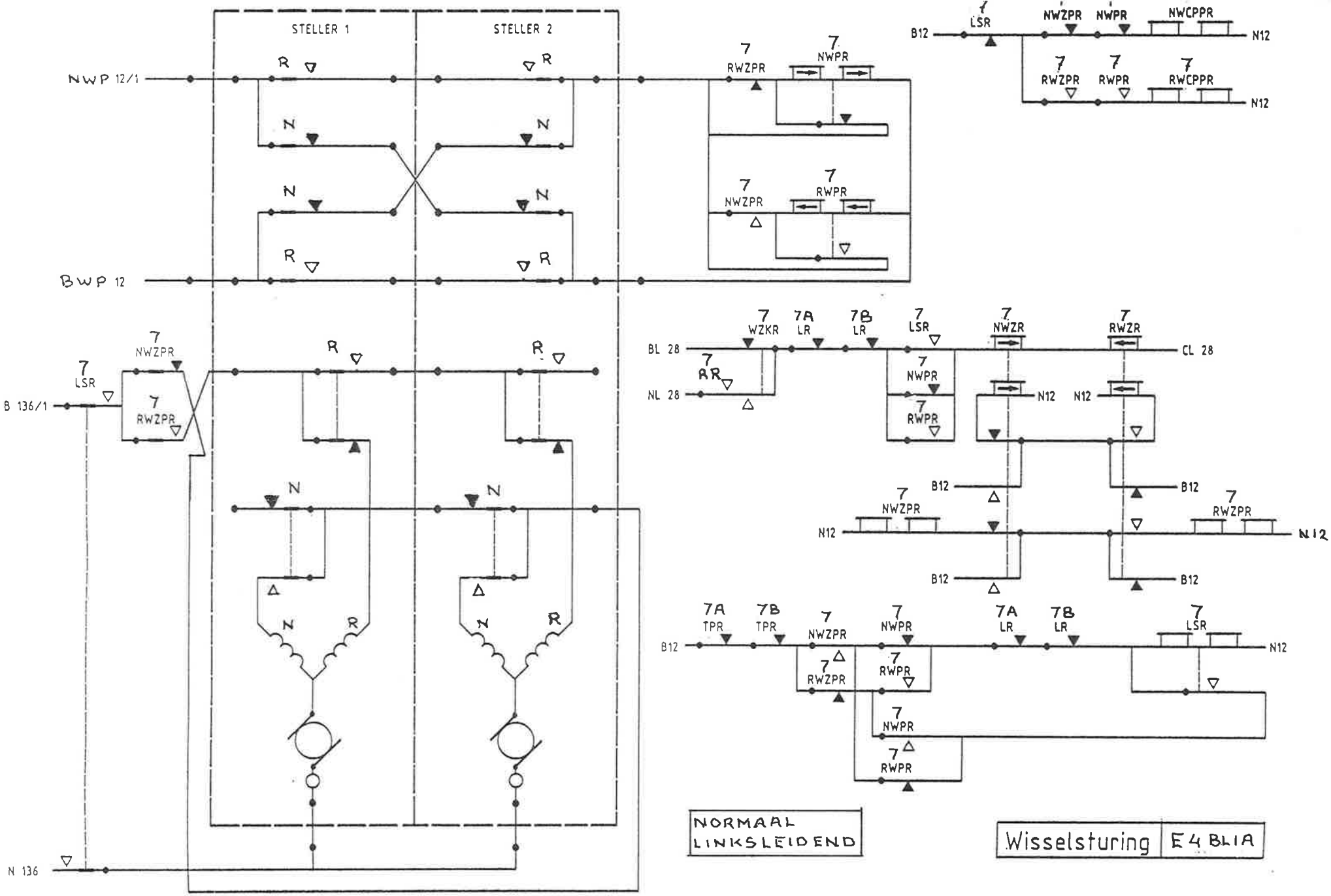
STELLER 1
STELLER 2
NWP 12/1
BWP 12
B 136/1
N 136
7 LSR
7 NWZPR
7 RWZPR
7 NWPR
7 RWPR
7 RWCPPR
7 NWCPPR
B12
N12
7 WZKR
7A LR
7B LR
7 NWZR
7 RWZR
BL 28
NL 28
CL 28
7 RR
7A TPR
7B TPR
NORMAAL
LINKSLEIDEND
Wisselsturing
E4 BL1A

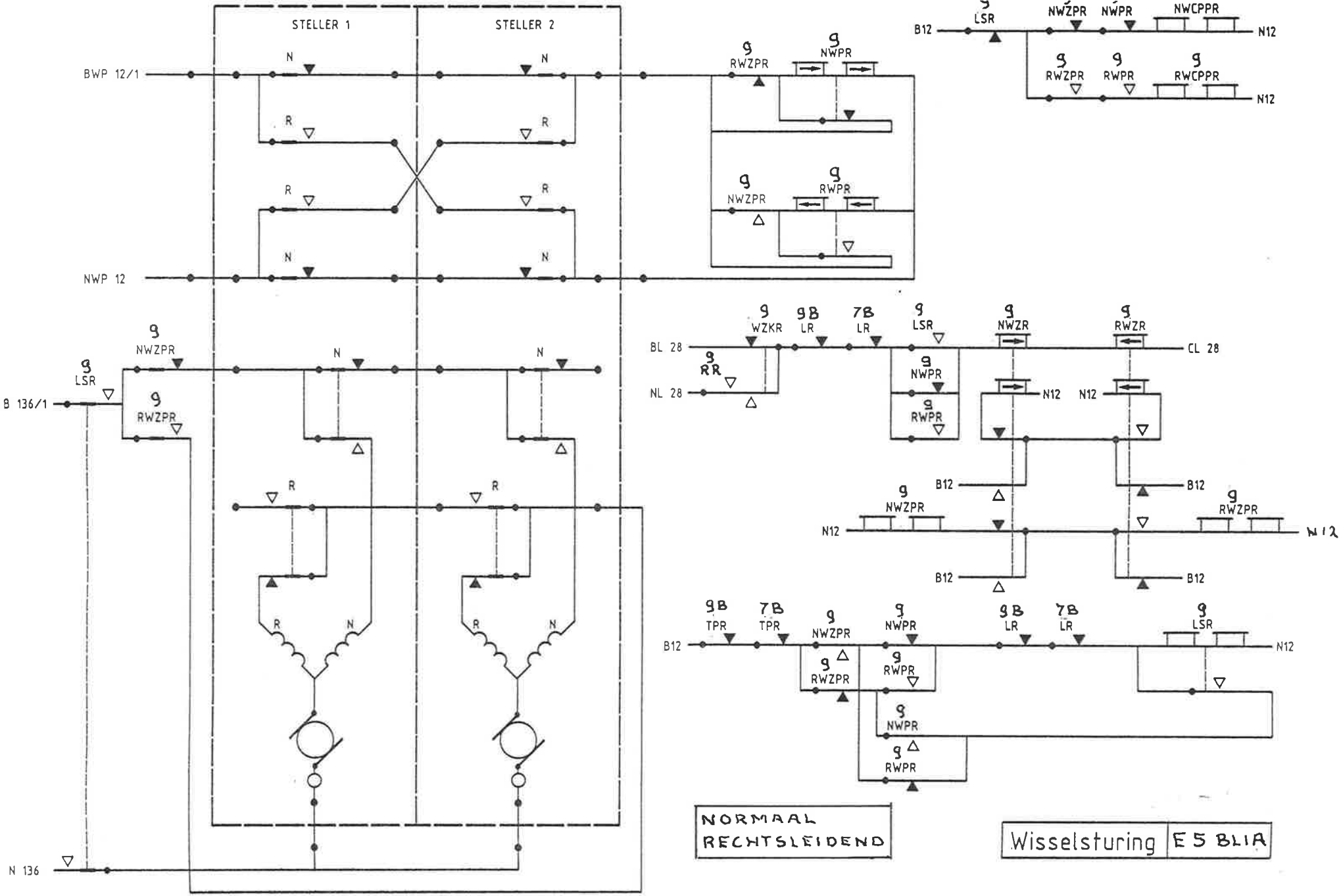
STELLER 1
STELLER 2
BWP 12/1
NWP 12
B 136/1
N 136
NORMAAL
RECHTSLEIDEND
Wisselsturing
E 5 BLIA

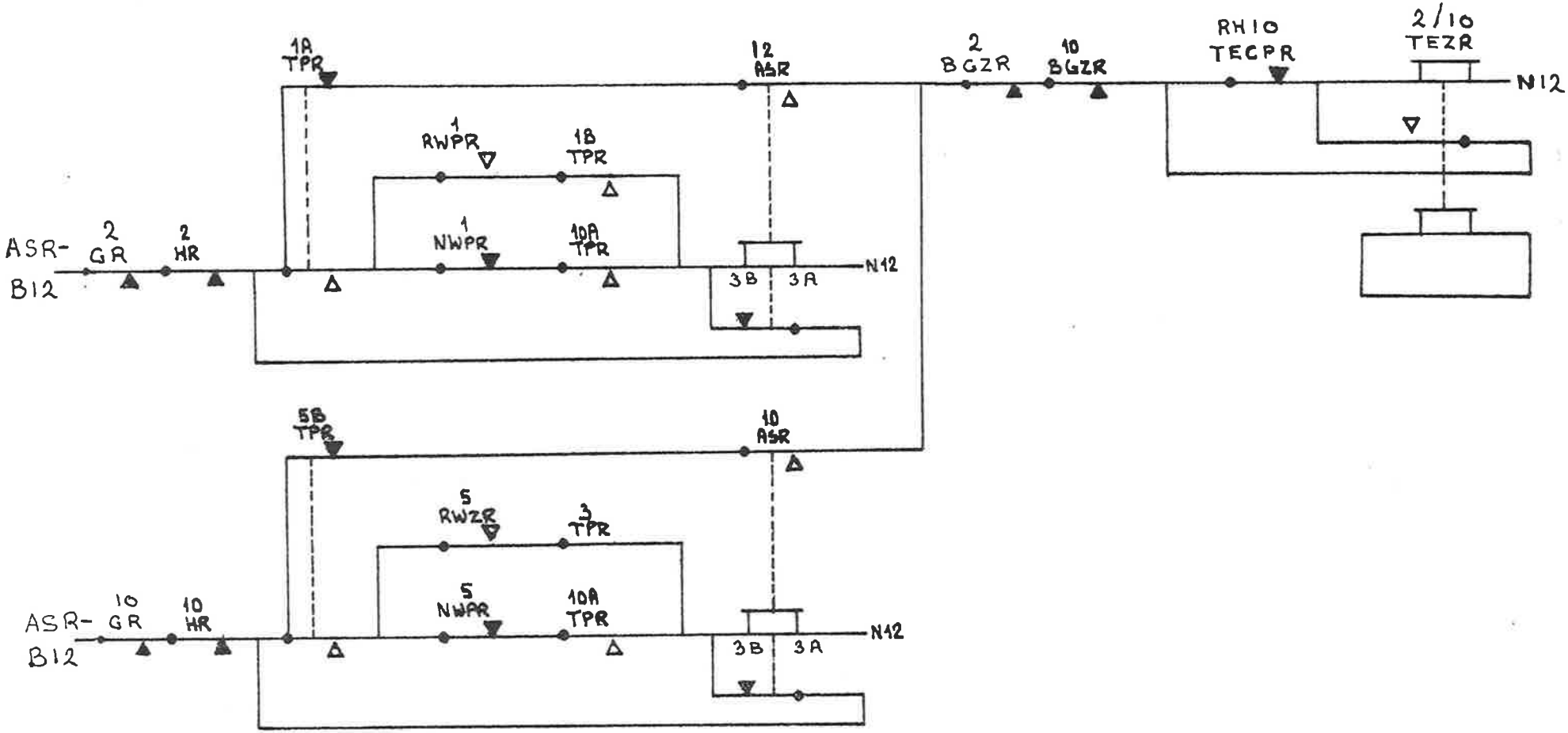

WISSELSTRAATVASTH. ASR/TEZR	F1 BL 1 A

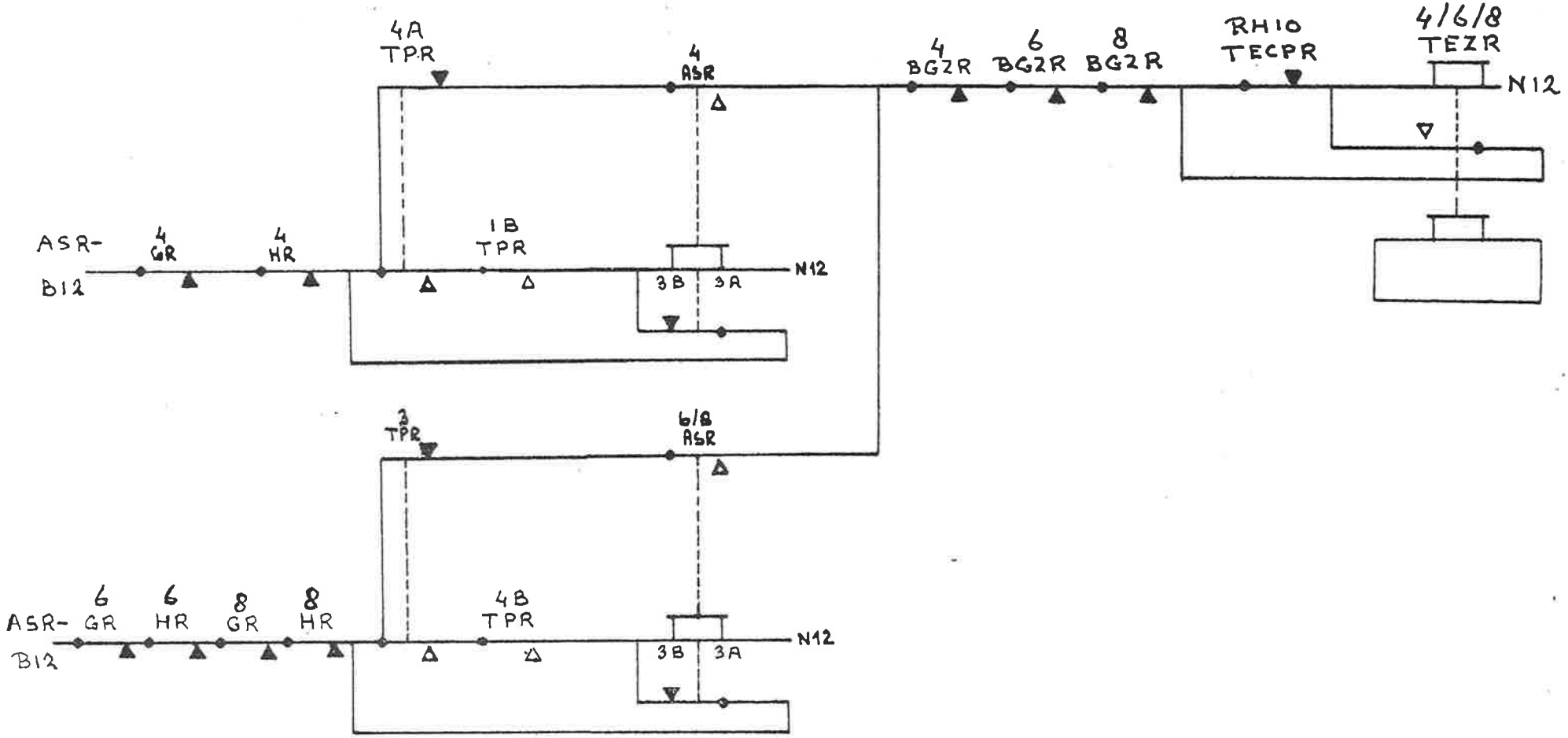

WISSELSTRAATVAST H. ASR/TEZR	F2 BL1A

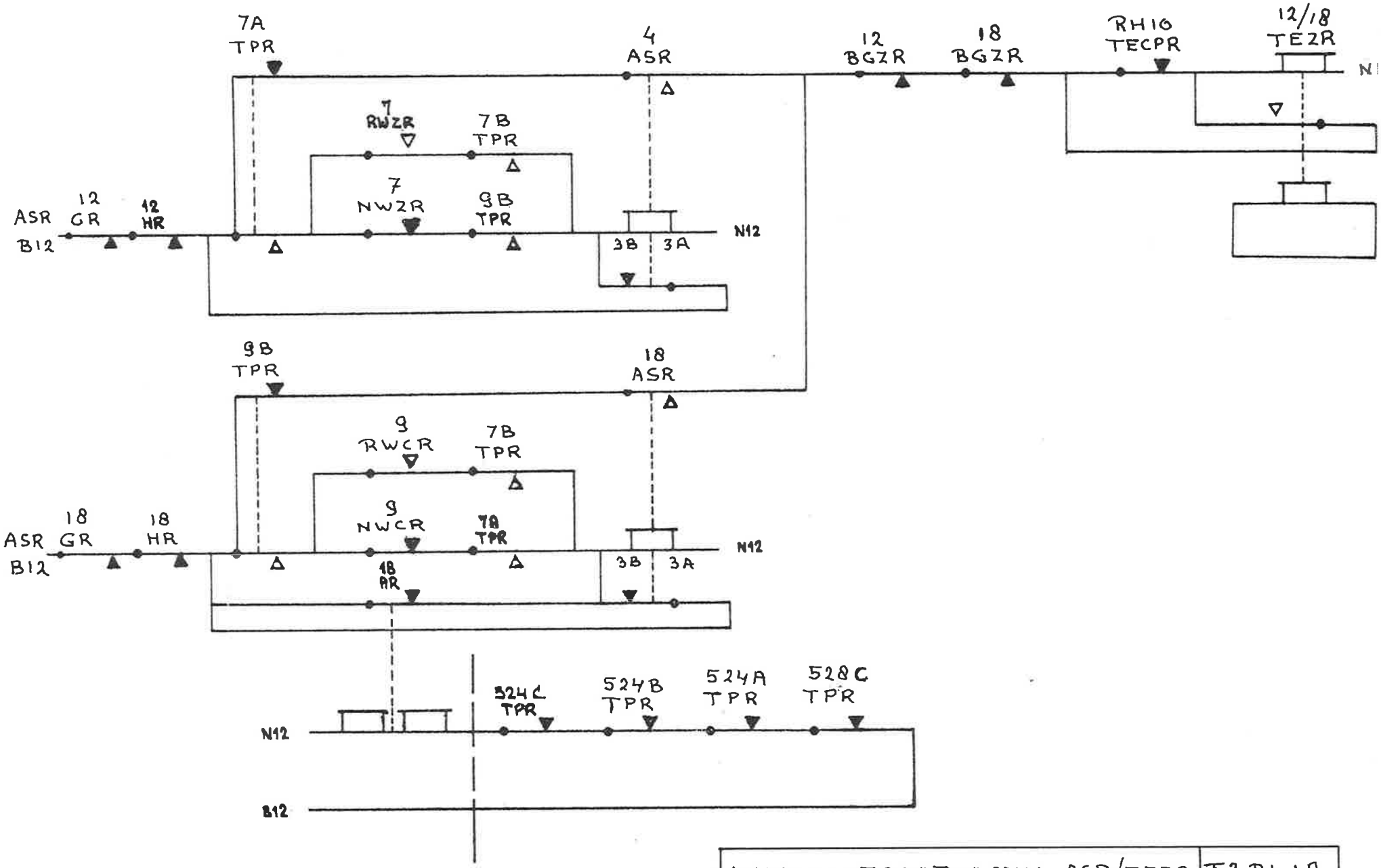

WISSELSTRAATVASTH. ASR/TEZR | F3 BL 1A

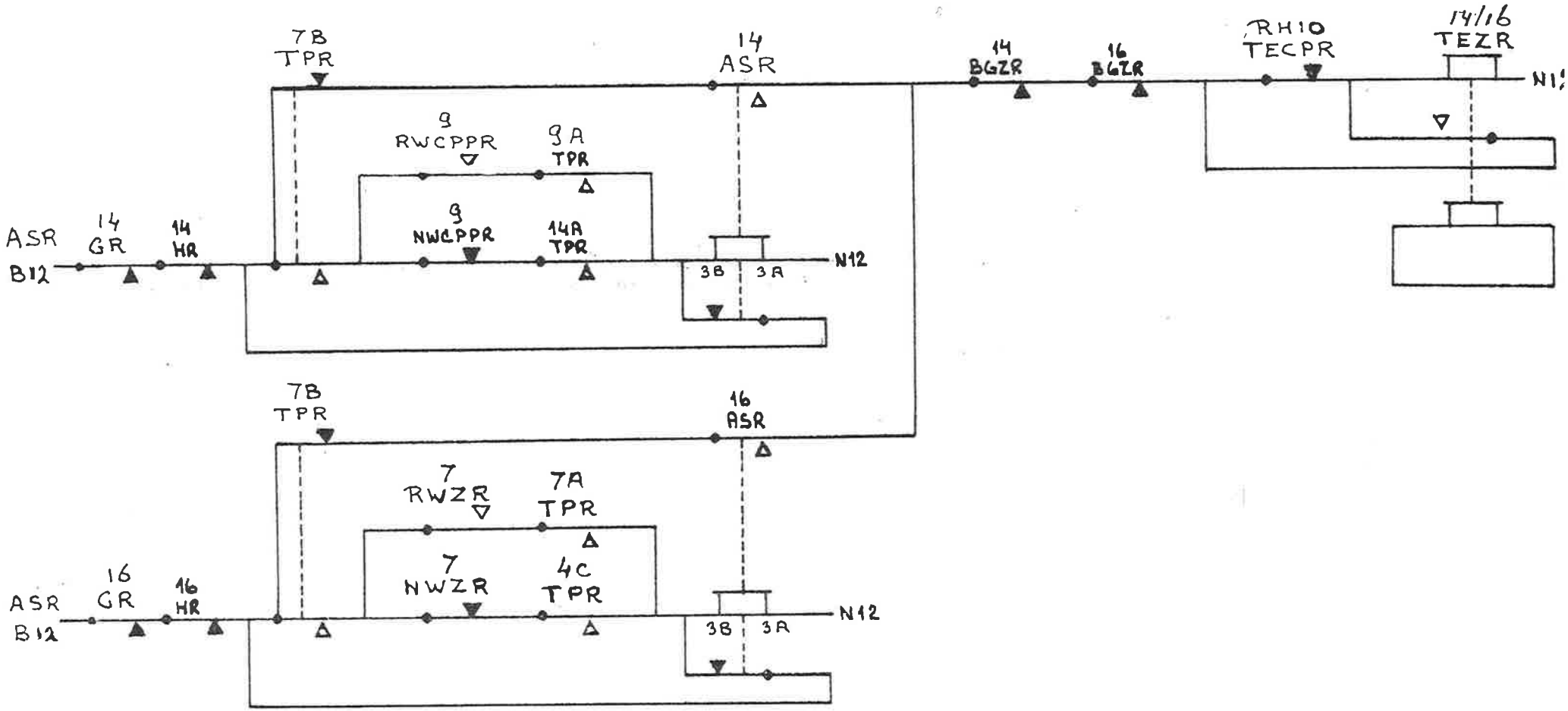

WISSELSTRAATVAST H. ASR/TEZR	F4 BL 1A

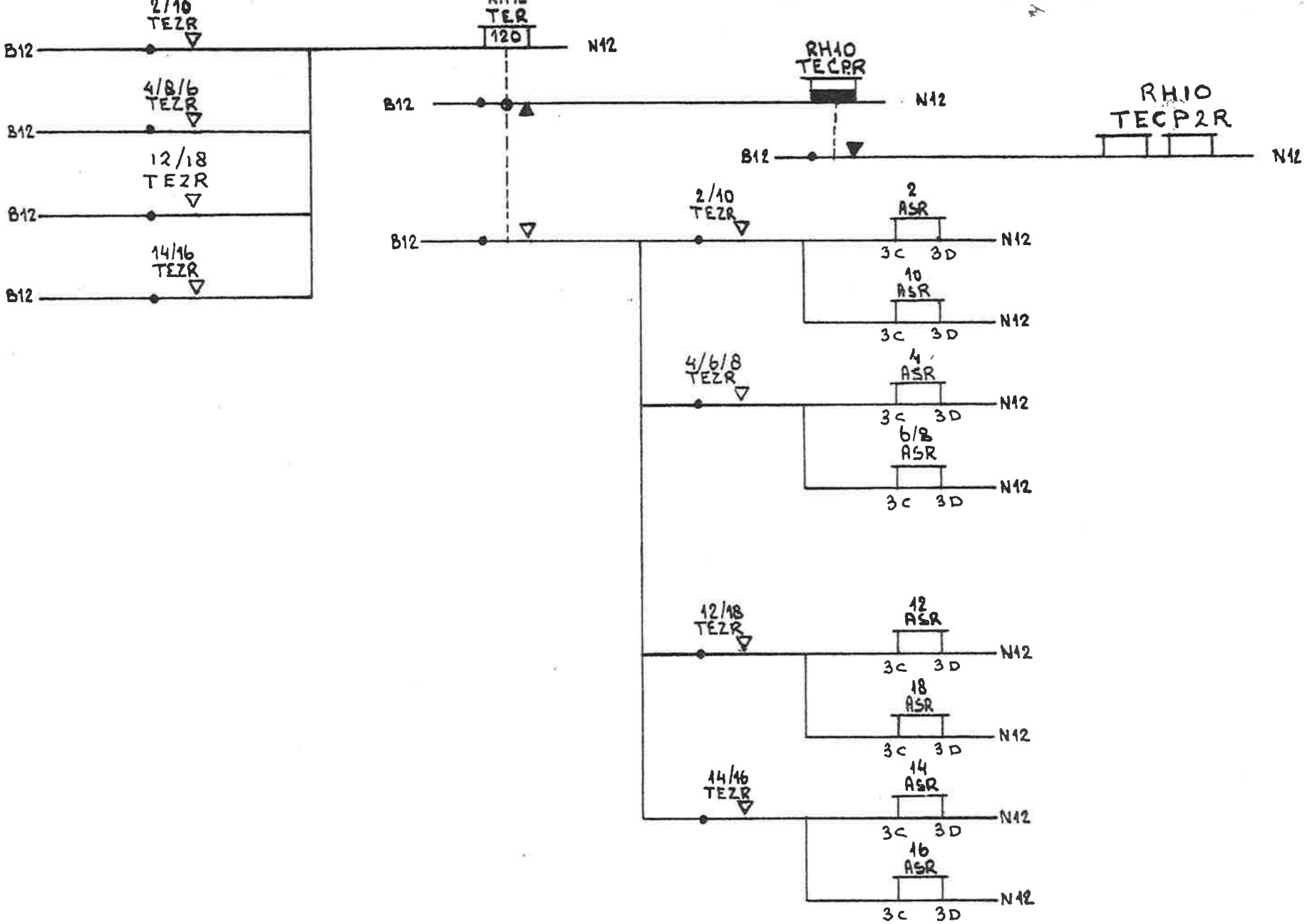

WISSELSTRAATVASTH. ASR/TER	F5 BL1A

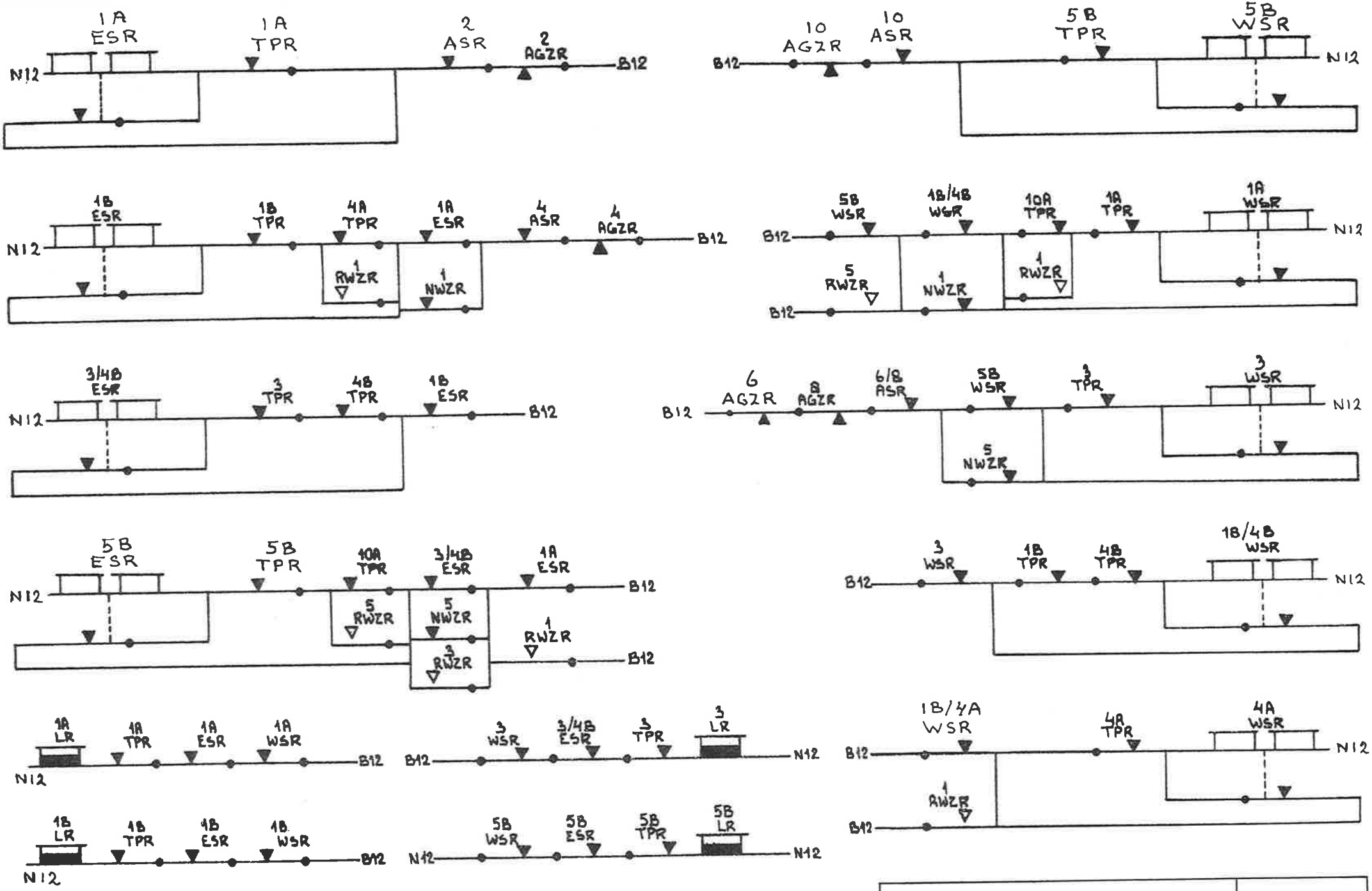

WISSELSTRAATVASTH. SR/LR	G1 BL1A

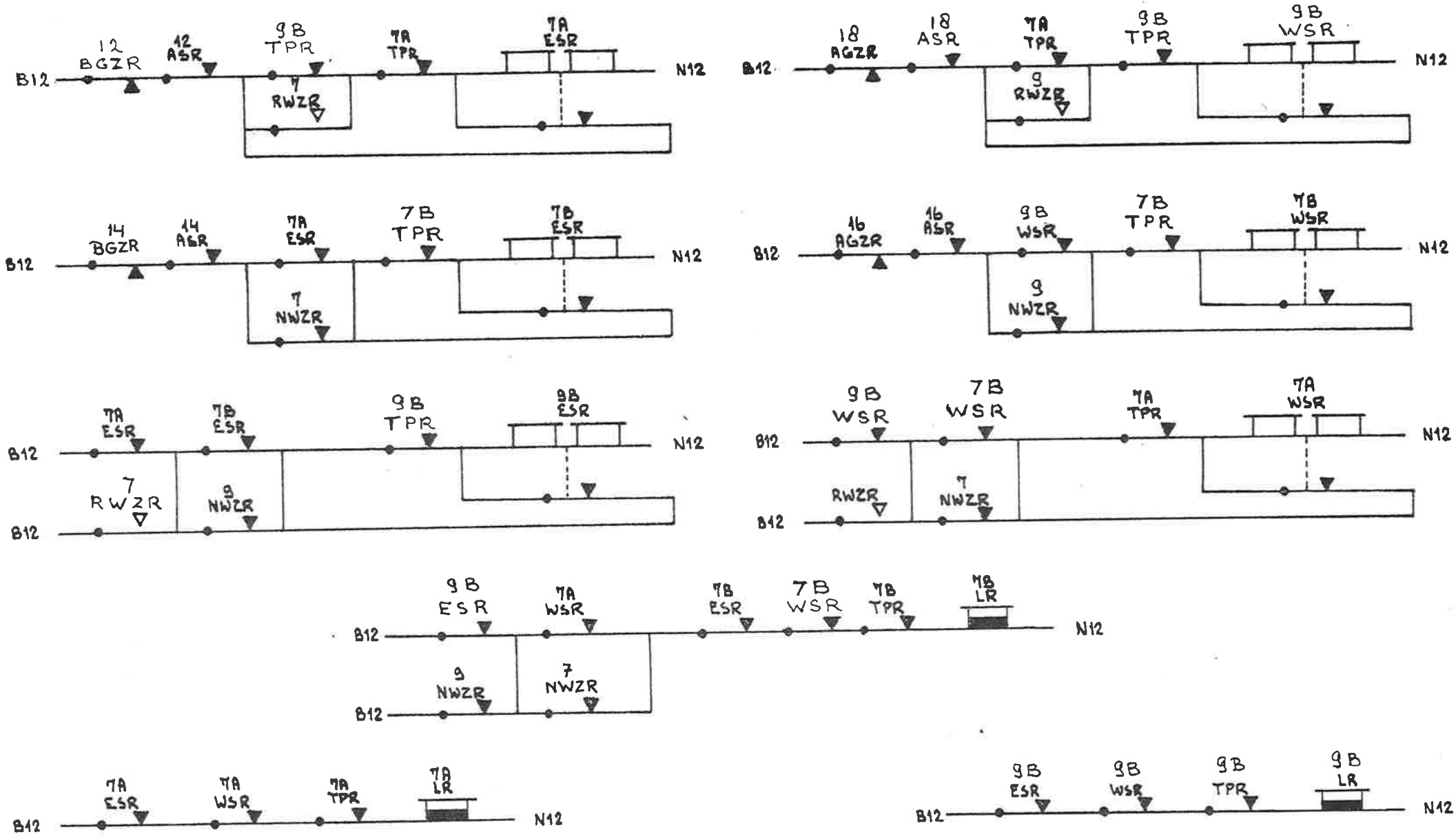

WISSELSTRAATVASH. SR/LR	G2 BL1A

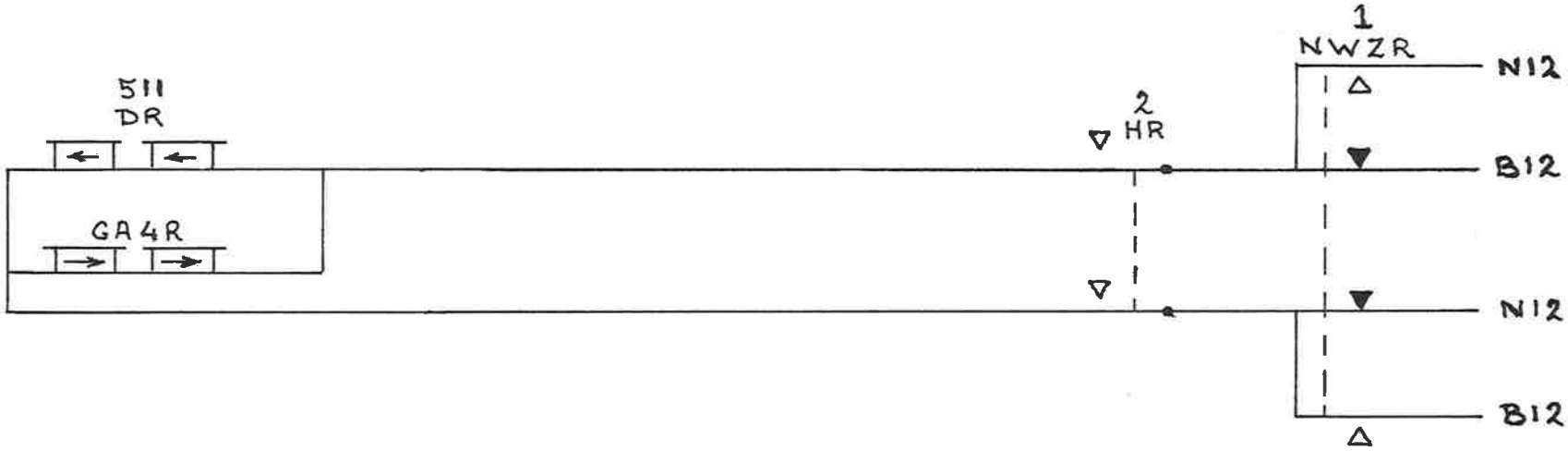

LUNDRADEN	H1 BL1A

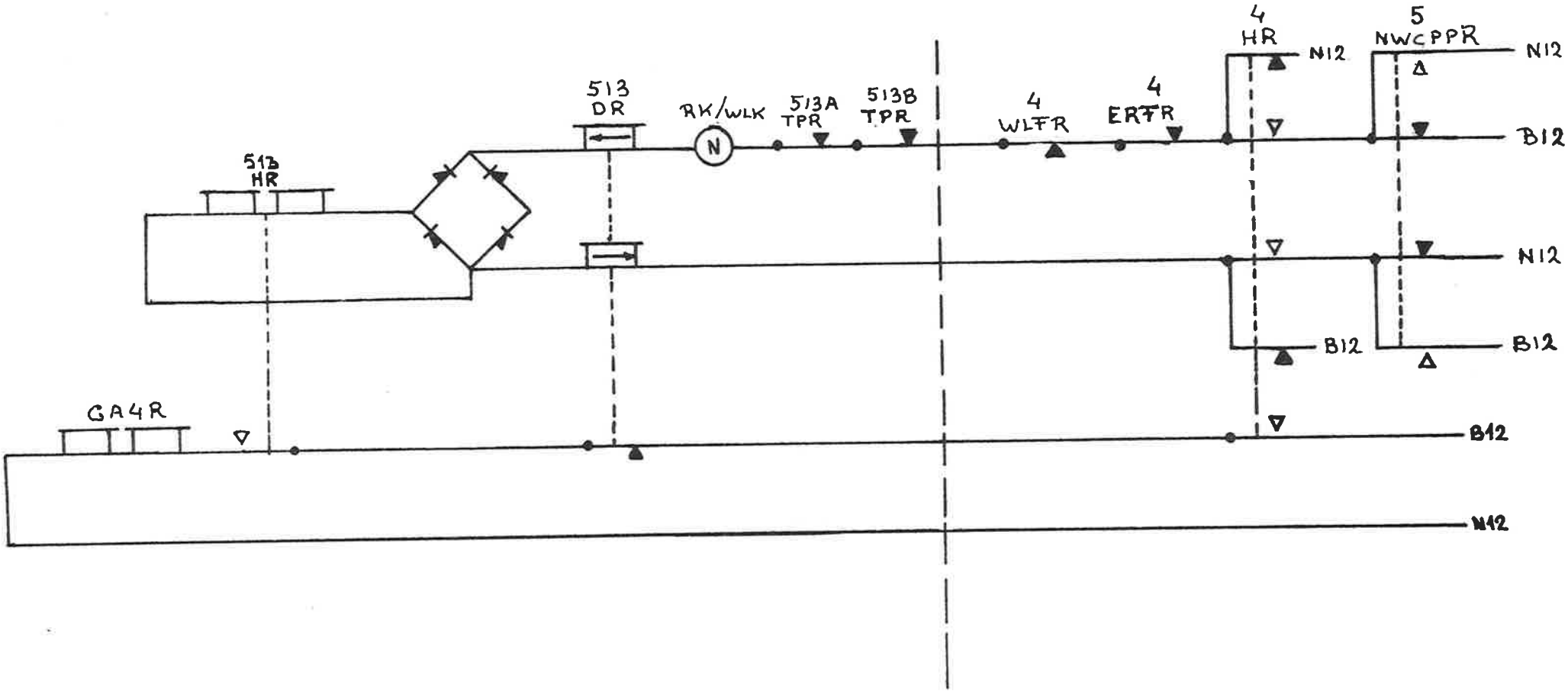

LUNRELAIS	H2 BL1A

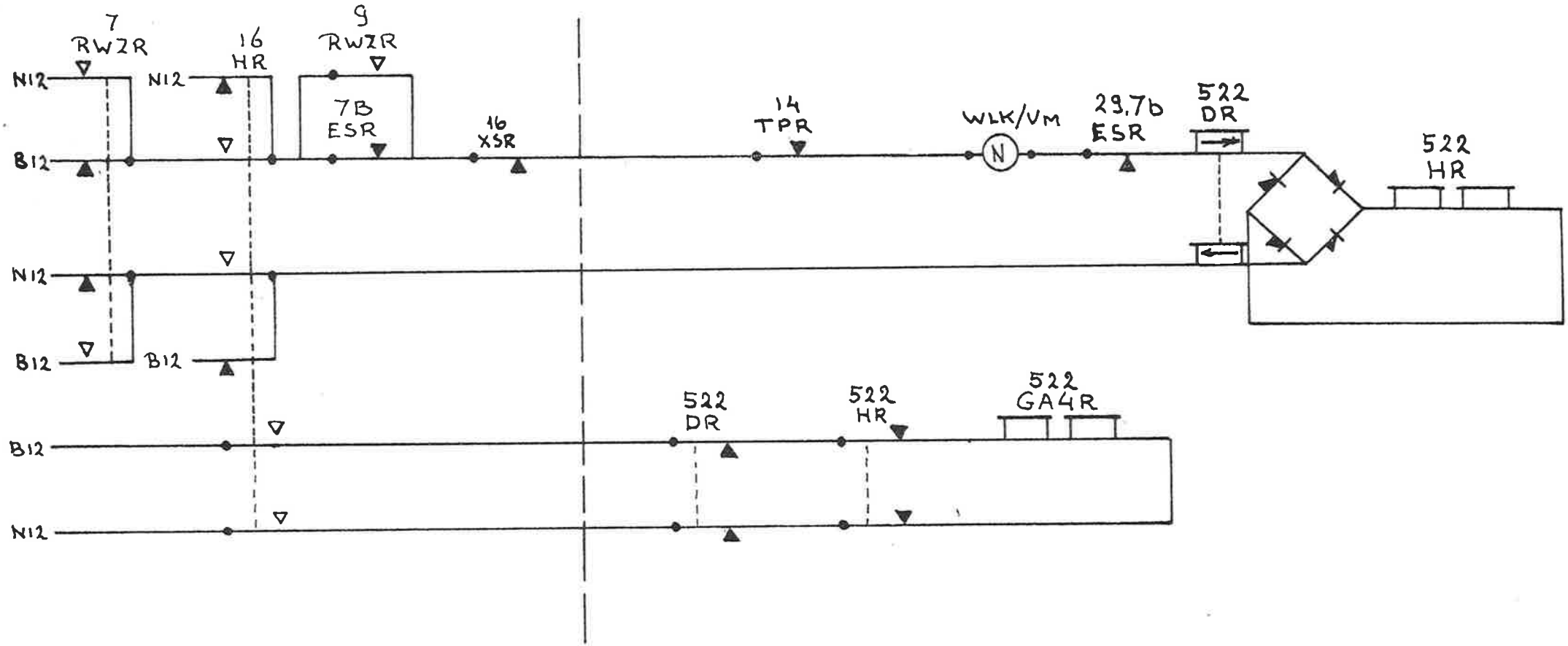

LUNRELAIS	H3 BL1A

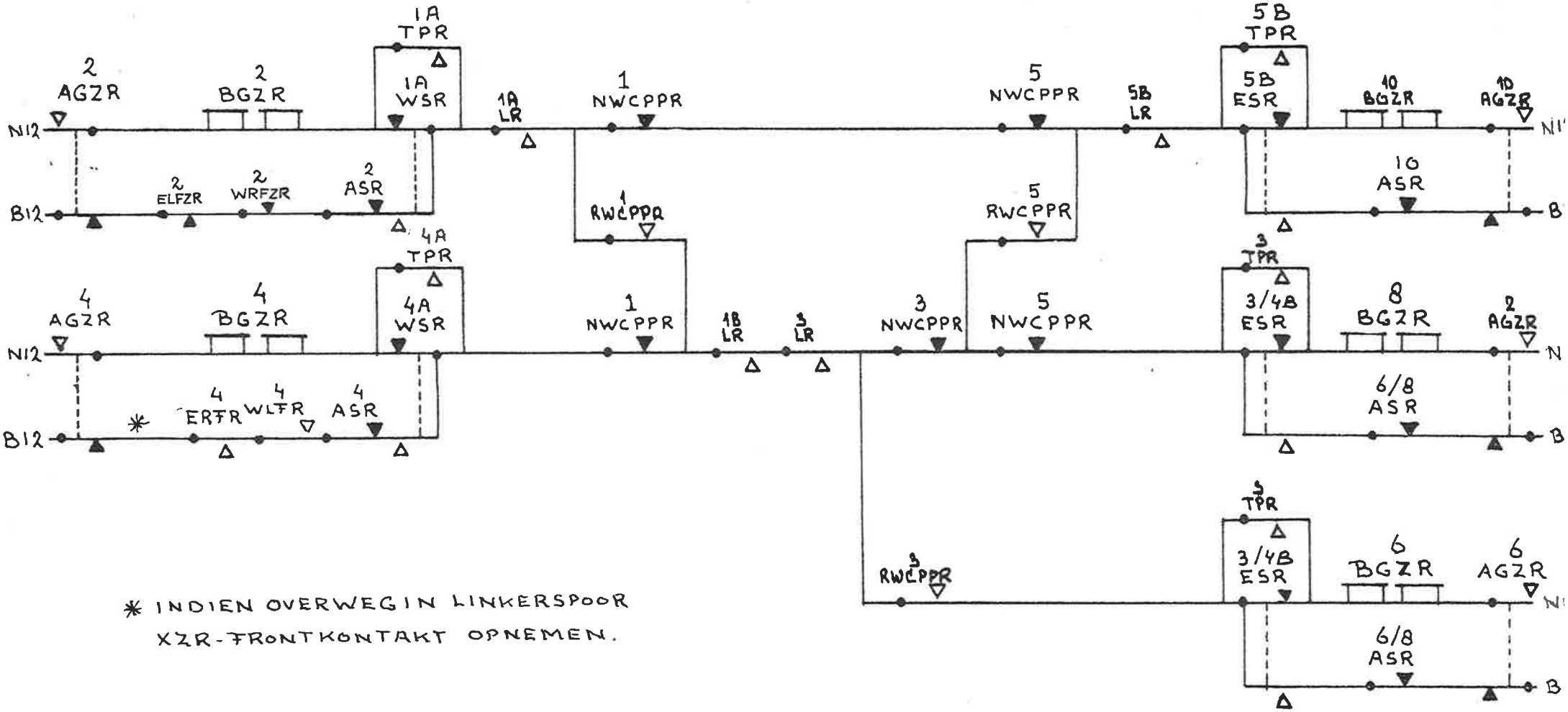

* INDIEN OVERWEG IN LINKERSPOOR XZR-FRONTKONTAKT OPNEMEN.

BGZR CIRCUITS	K1 BL1A

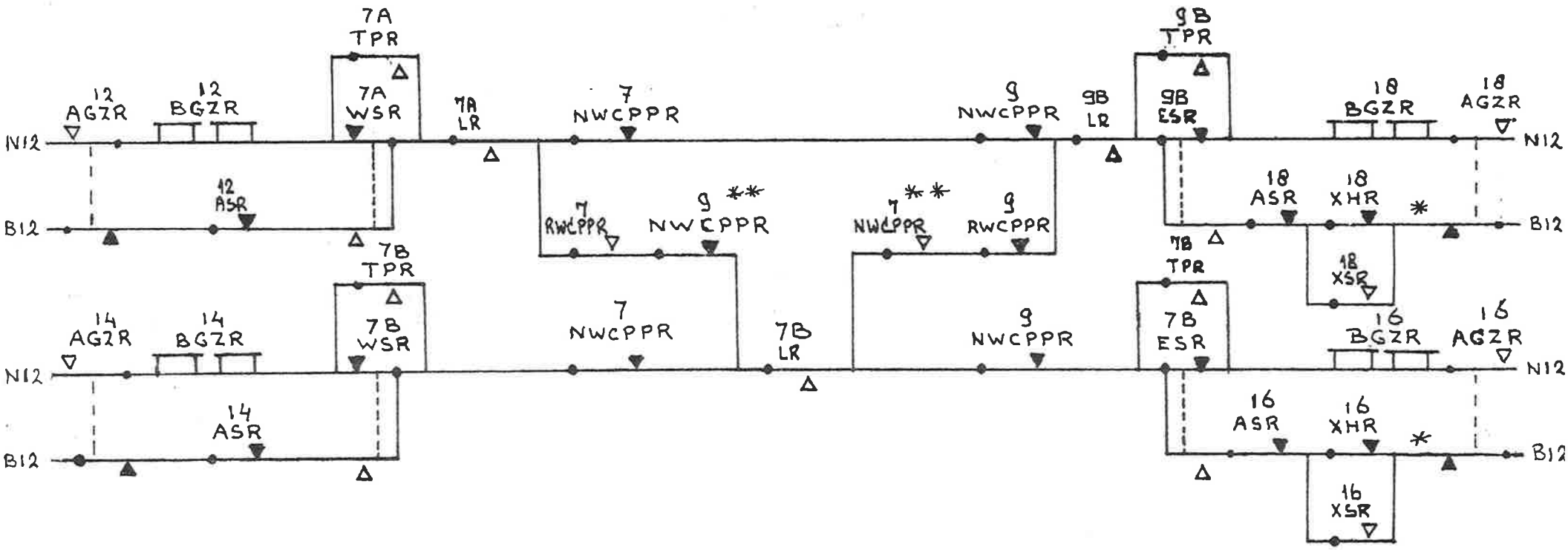

* INDIEN OVERWEG IN 1e BLOK
XZR - FRONTKONTAKT OPNEMEN

** POSITION AND CHECK

BGZR - CIRCUITS	K2 BL1A

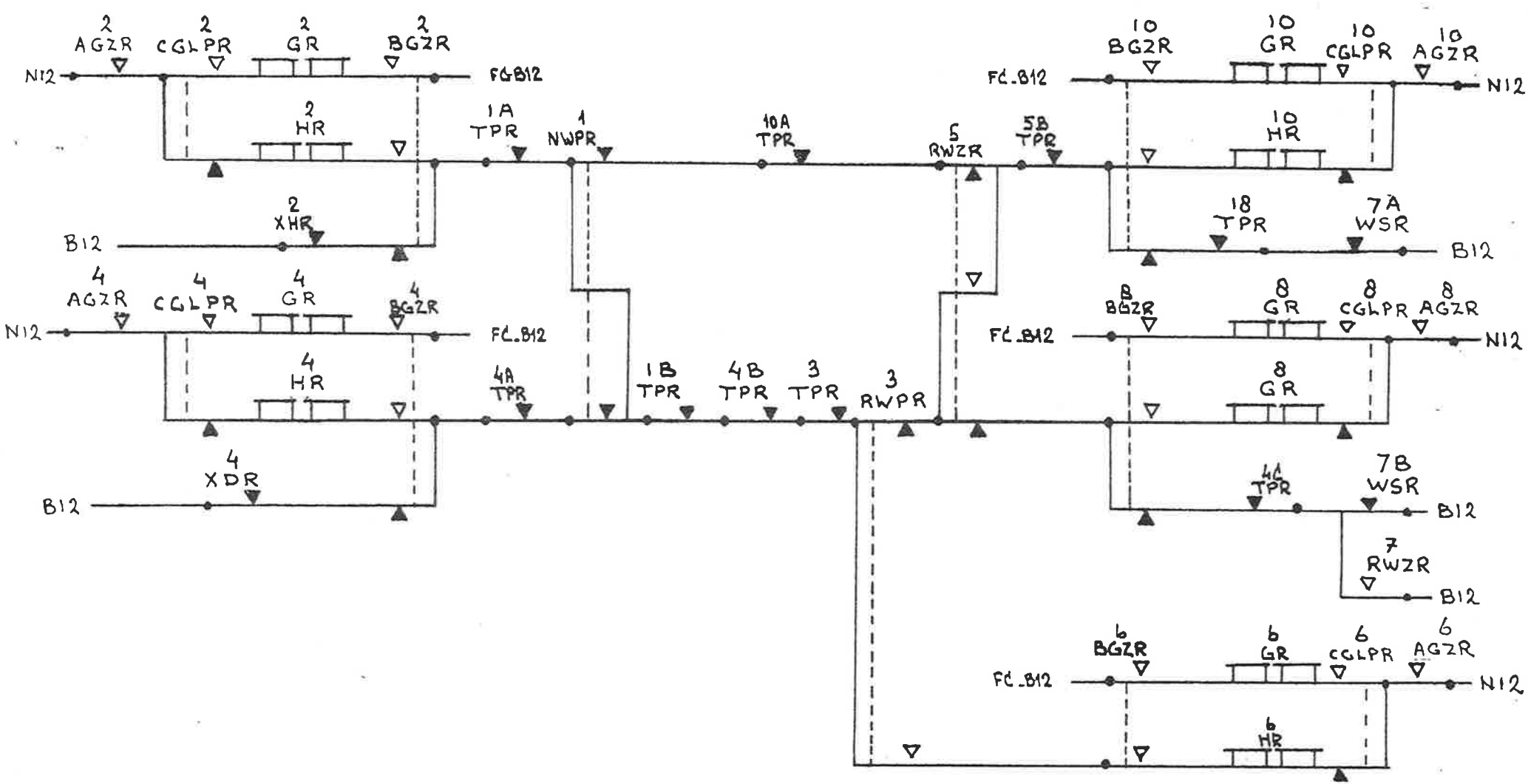

GR/HR - CIRCUITS	L1 BL1A

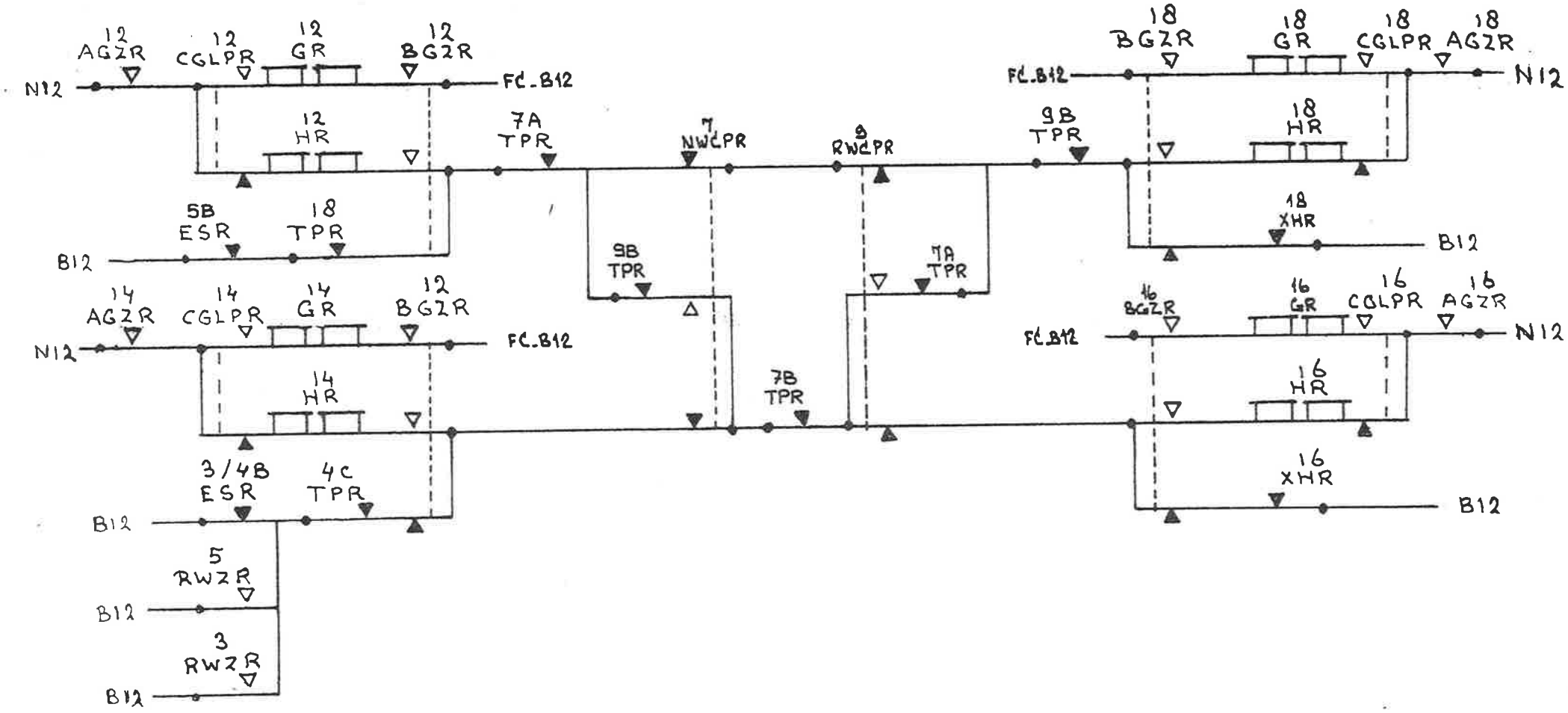

GR / HR CIRCUITS	L2 BL 1A

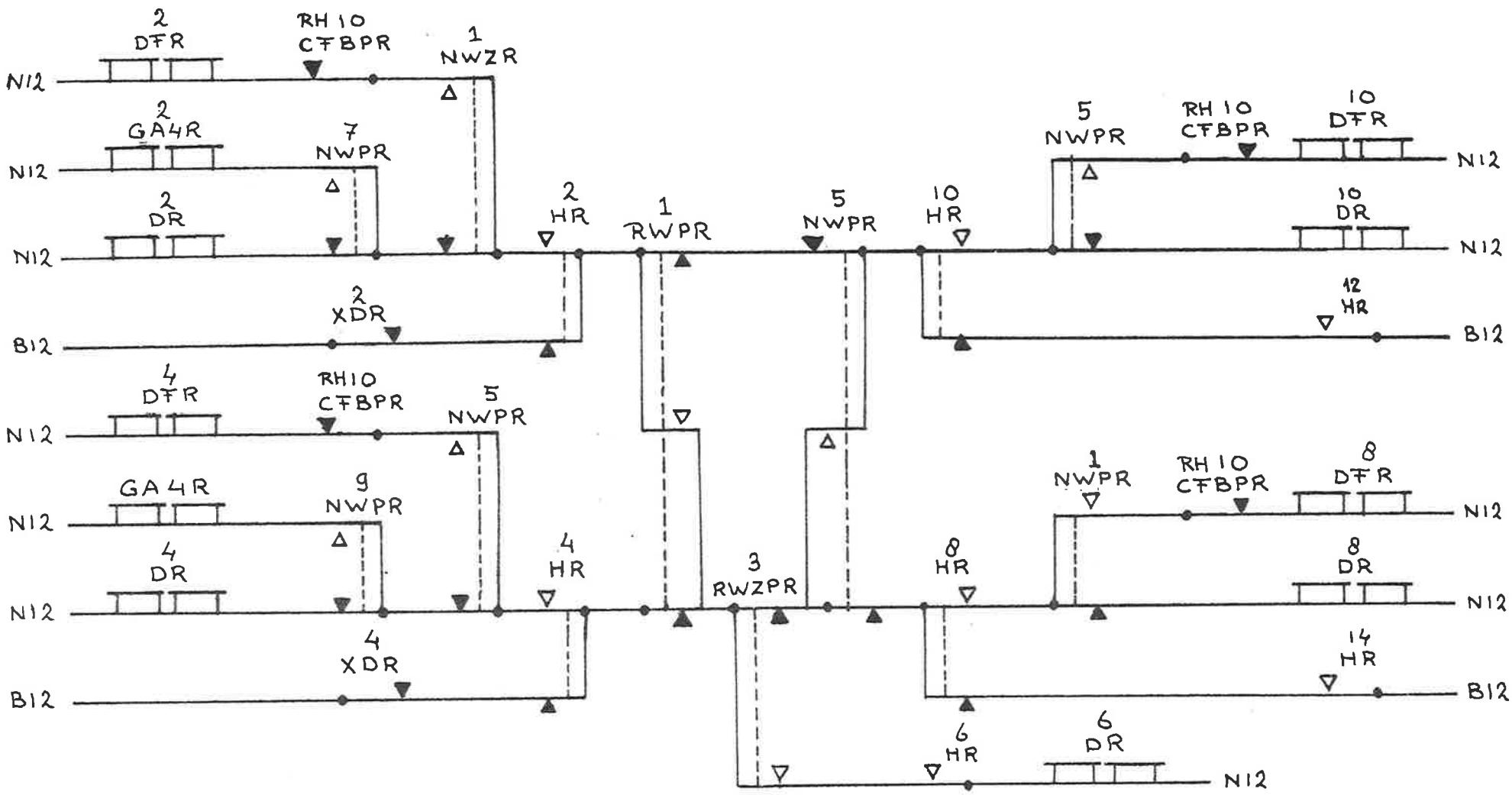

SEINSTURING DR/DFR/GA4R	M1 BL1A

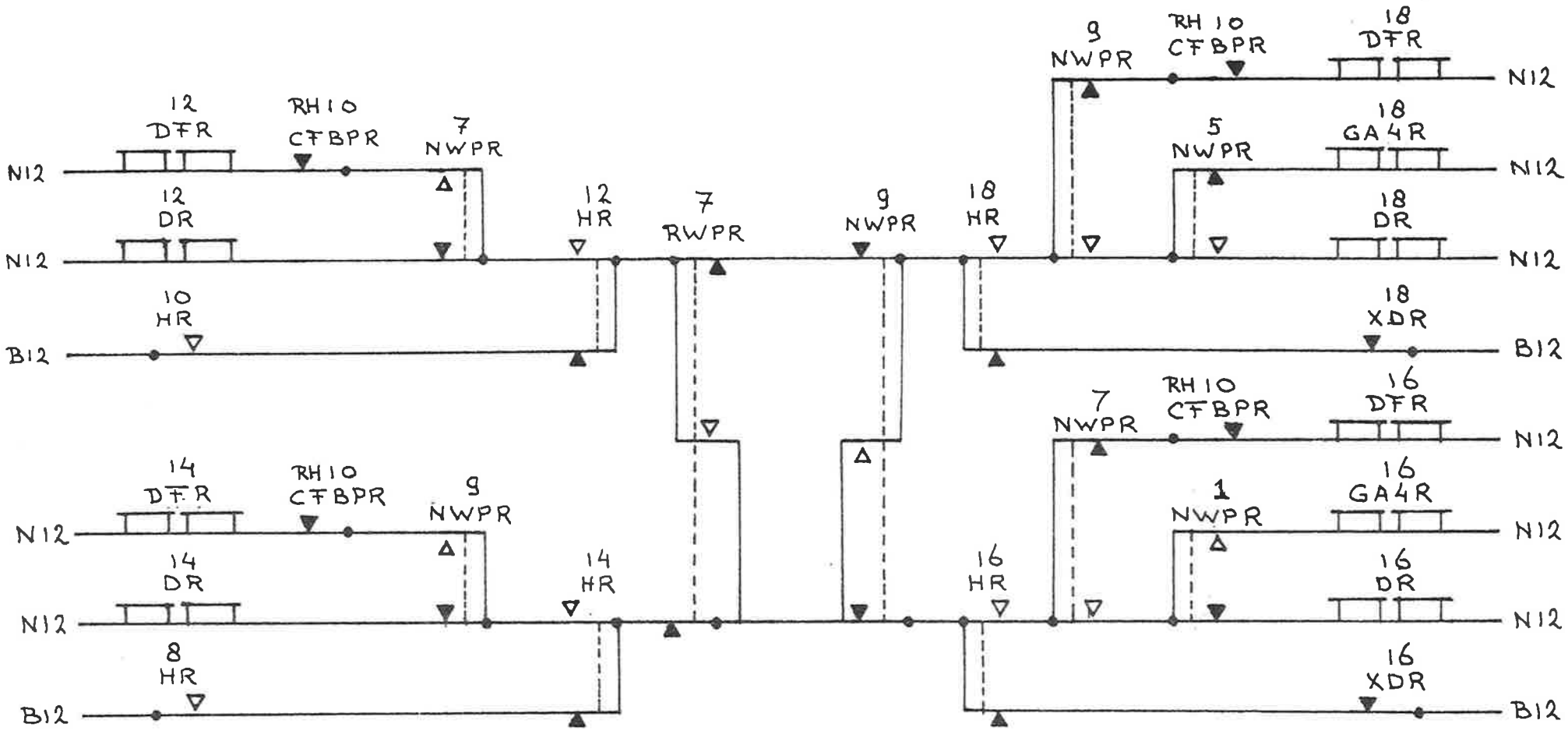

SEINSTURING DR/DFR/GA4R	M2 BL1A

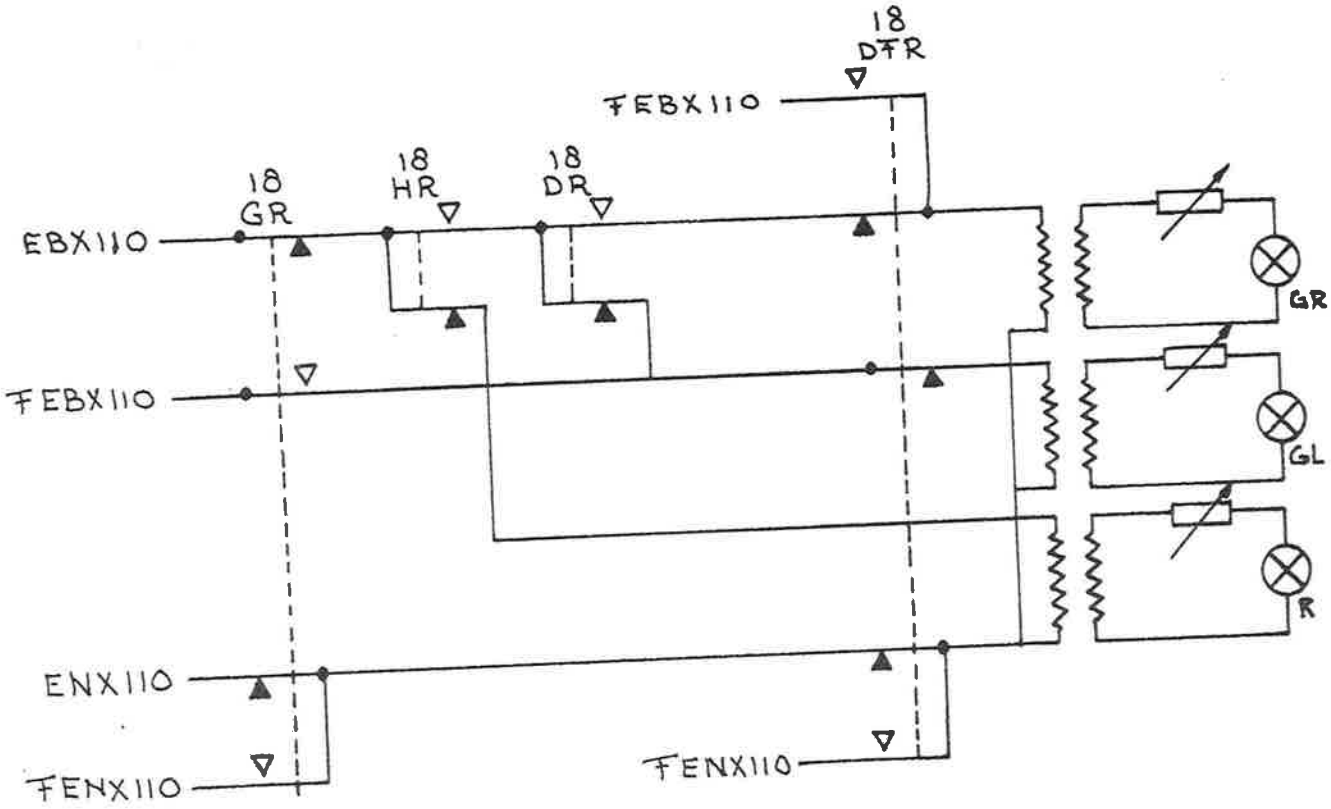

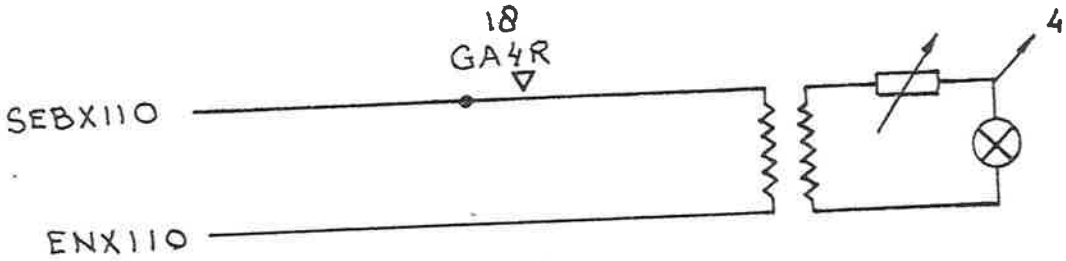

LAMPKETENS	P1 BL1A

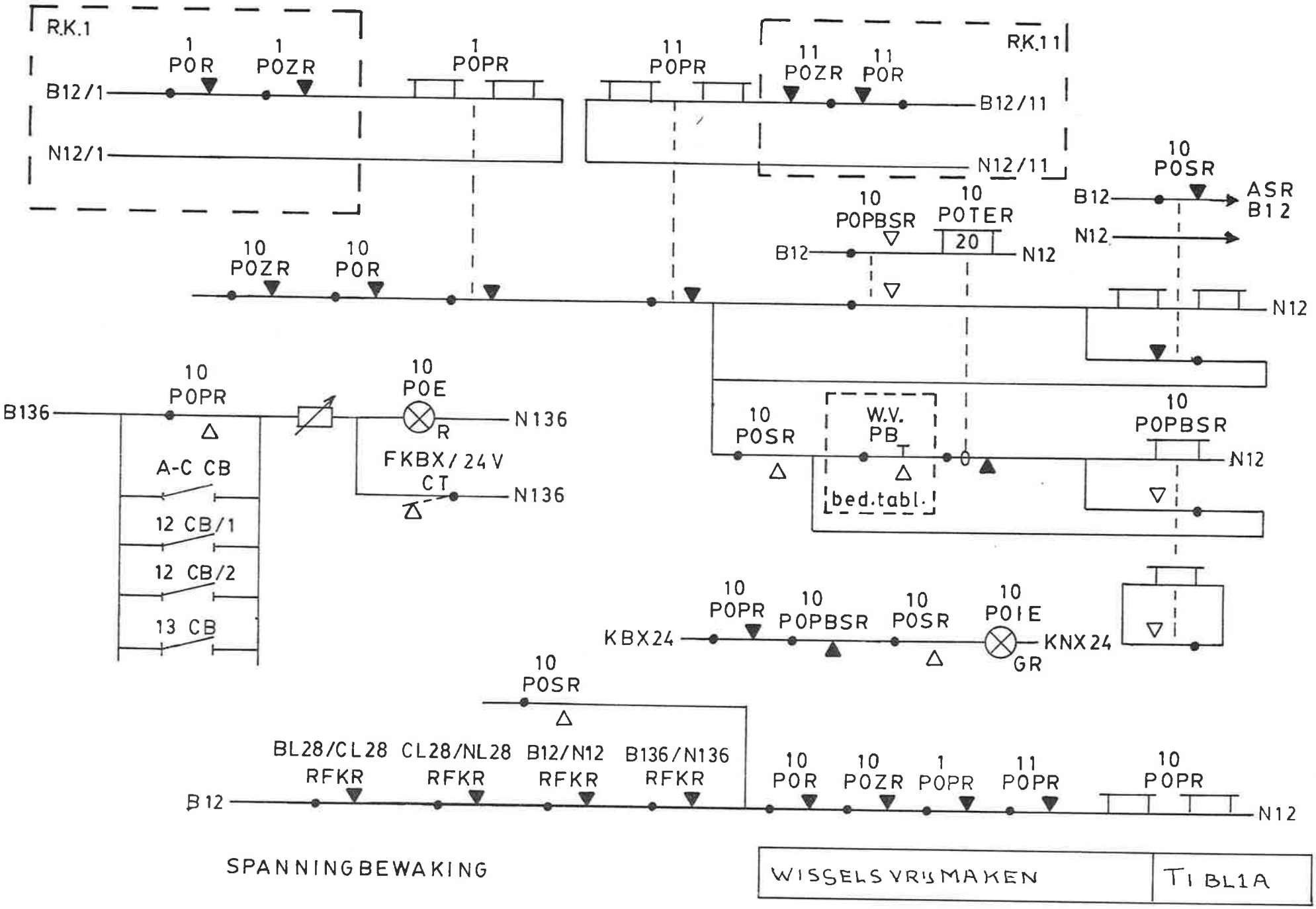
R.K.1
1 POR
1 POZR
1 POPR
B12/1
N12/1
11 POPR
11 POZR
11 POR
R.K.11
B12/11
N12/11
10 POSR
B12
ASR B12
N12
10 POPBSR
10 POTER
20
B12
N12
10 POZR
10 POR
N12
10 POPR
B136
A-C CB
12 CB/1
12 CB/2
13 CB
10 POE
R
N136
FKBX/24V
CT
N136
10 POSR
W.V. PB
bed.tabl.
10 POPBSR
N12
10 POPR
10 POPBSR
10 POSR
10 POIE
KBX24
KNX24
GR
10 POSR
BL28/CL28 RFKR
CL28/NL28 RFKR
B12/N12 RFKR
B136/N136 RFKR
B12
10 POR
10 POZR
1 POPR
11 POPR
10 POPR
N12
SPANNINGBEWAKING
WISSELS VRIJMAKEN
TI BL1A

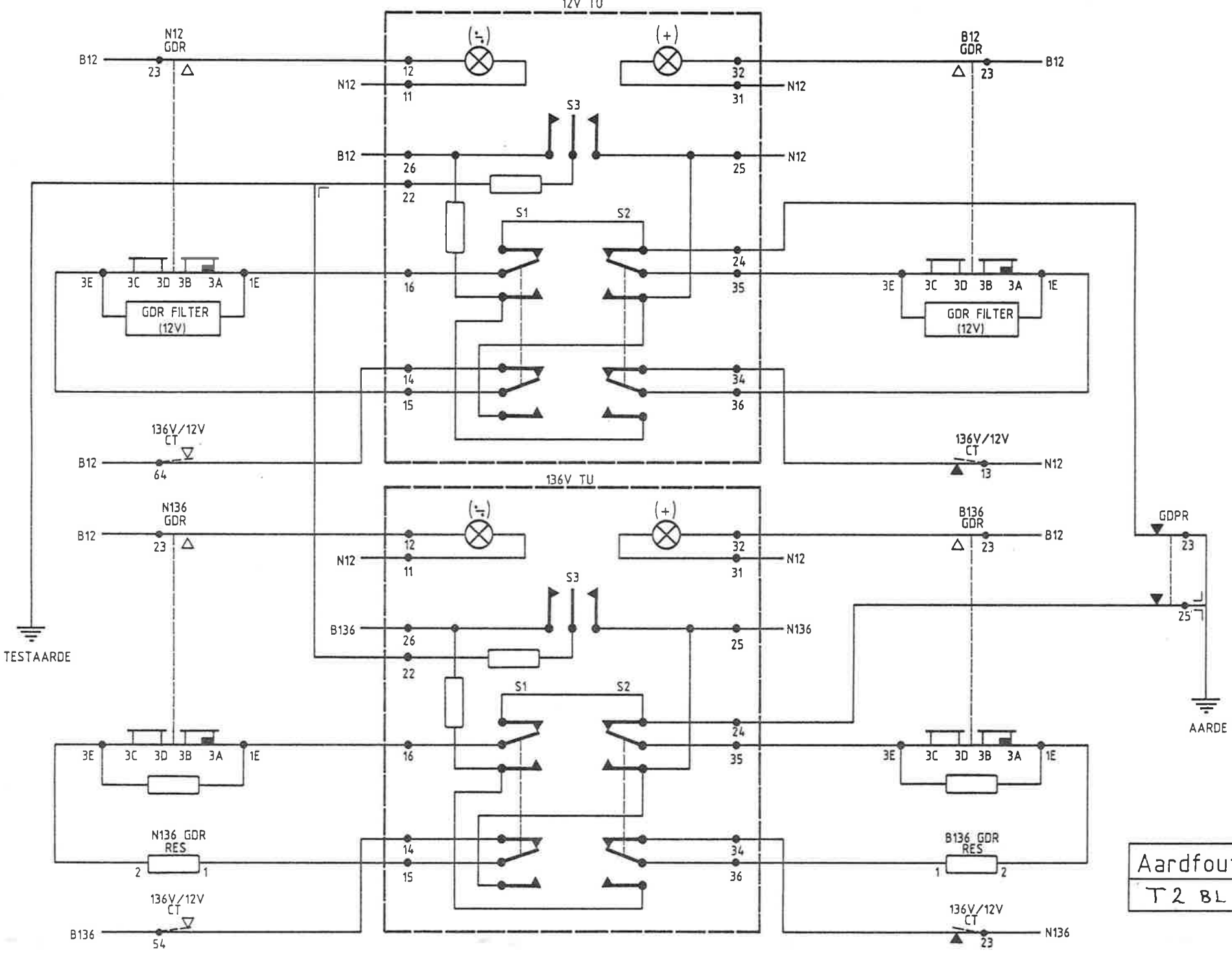

Aardfoutkontrole

T2 BL1A

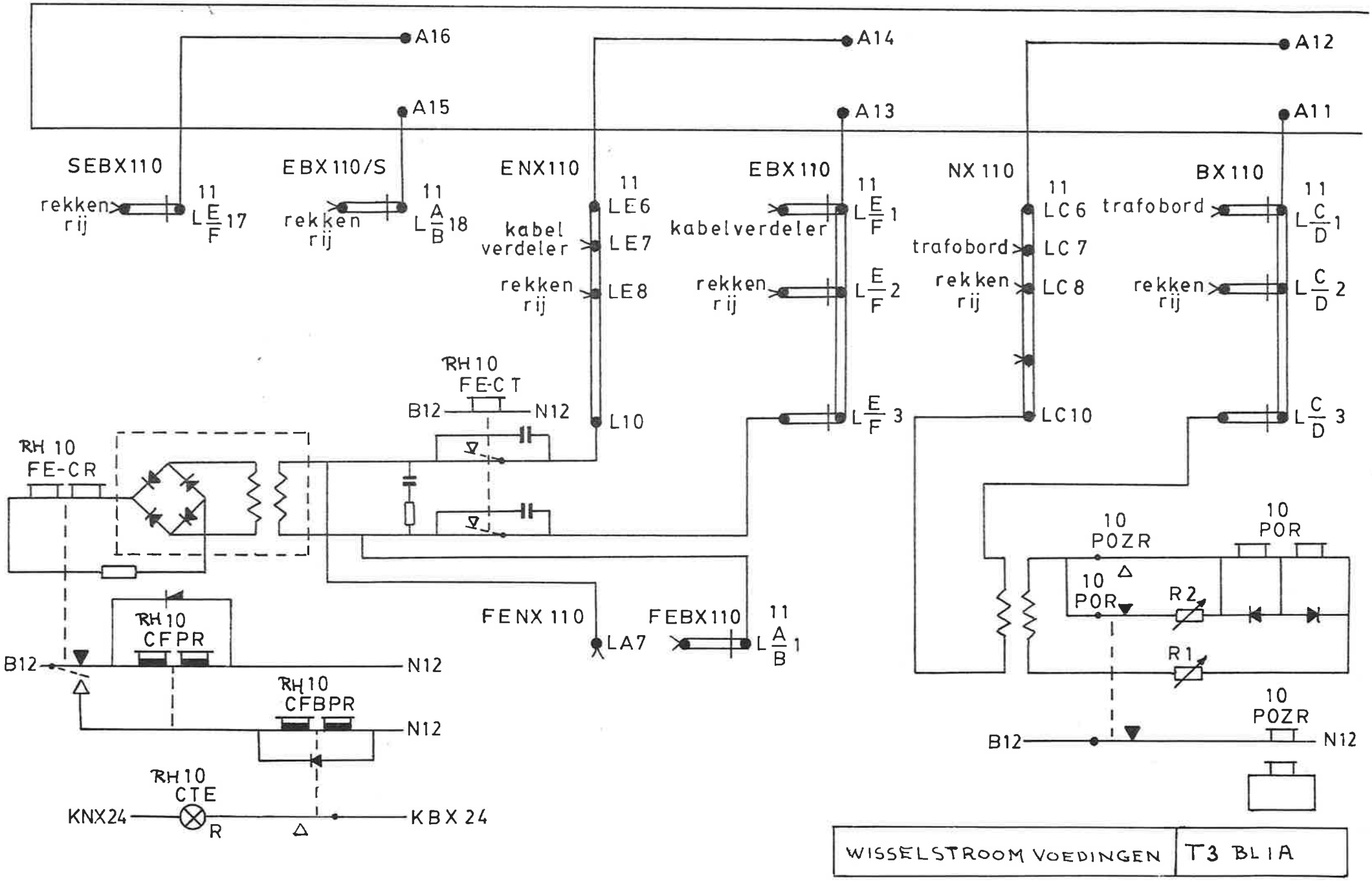

WISSELSTROOM VOEDINGEN	T3 BL1A

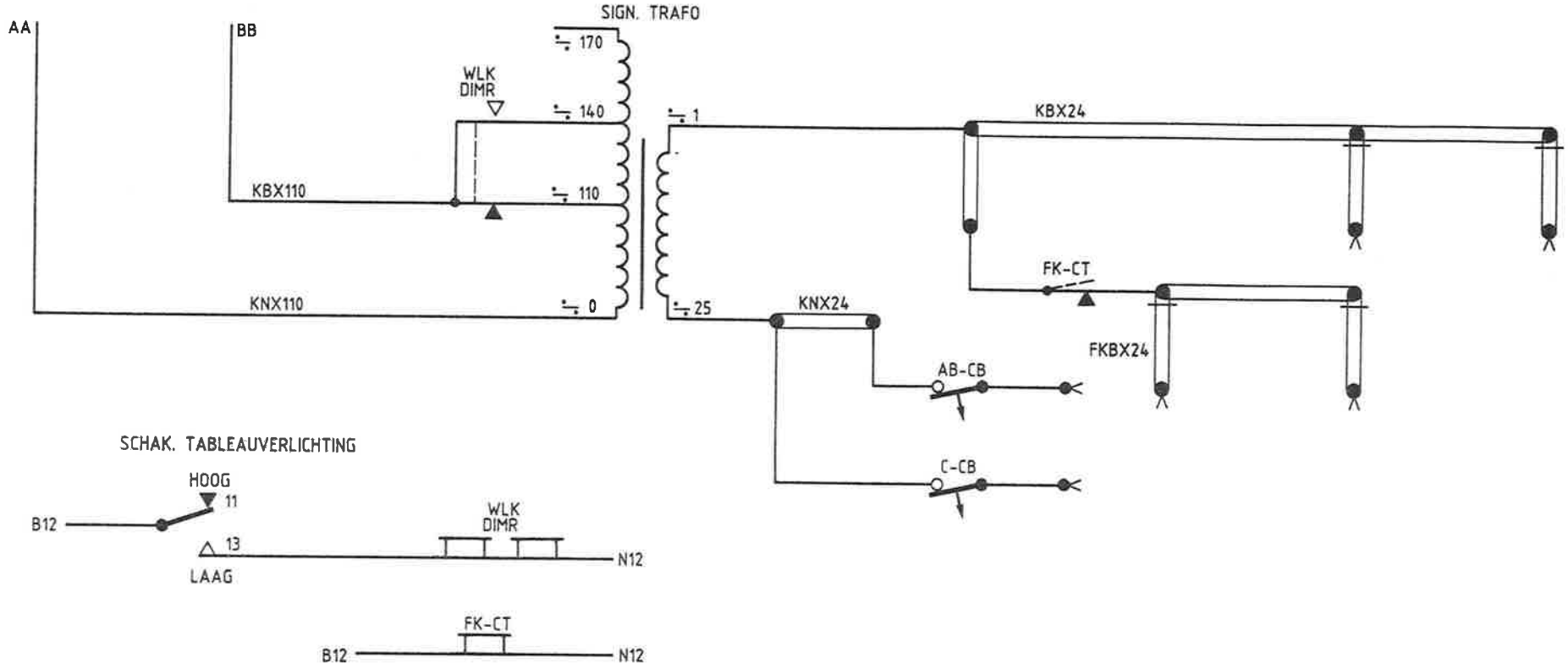

Voedingen KBX/FKBX/KNX24	T4 BL1A

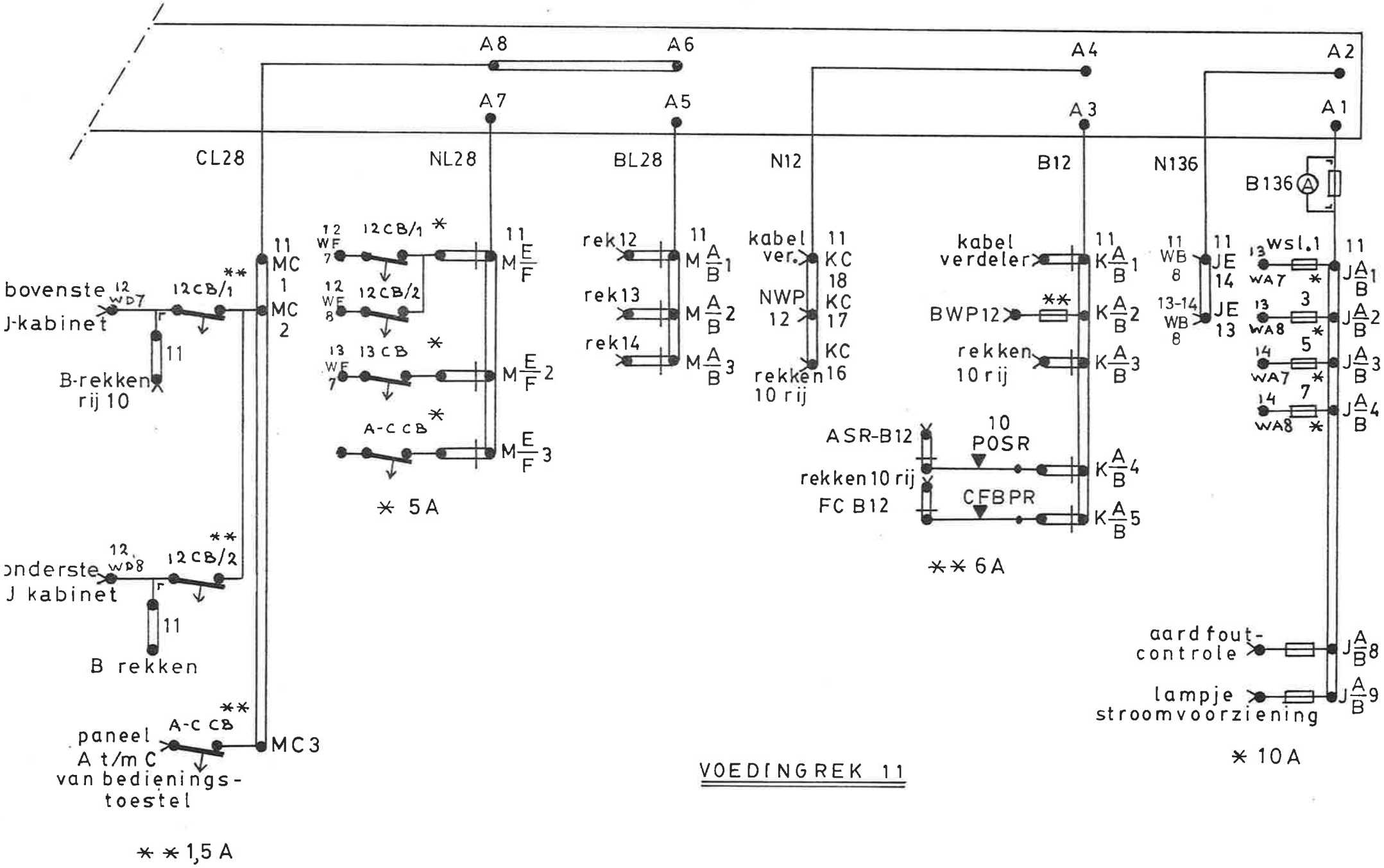

VOEDINGREK 11

GELIJKSTROOM VOEDINGEN	T5 BL1A

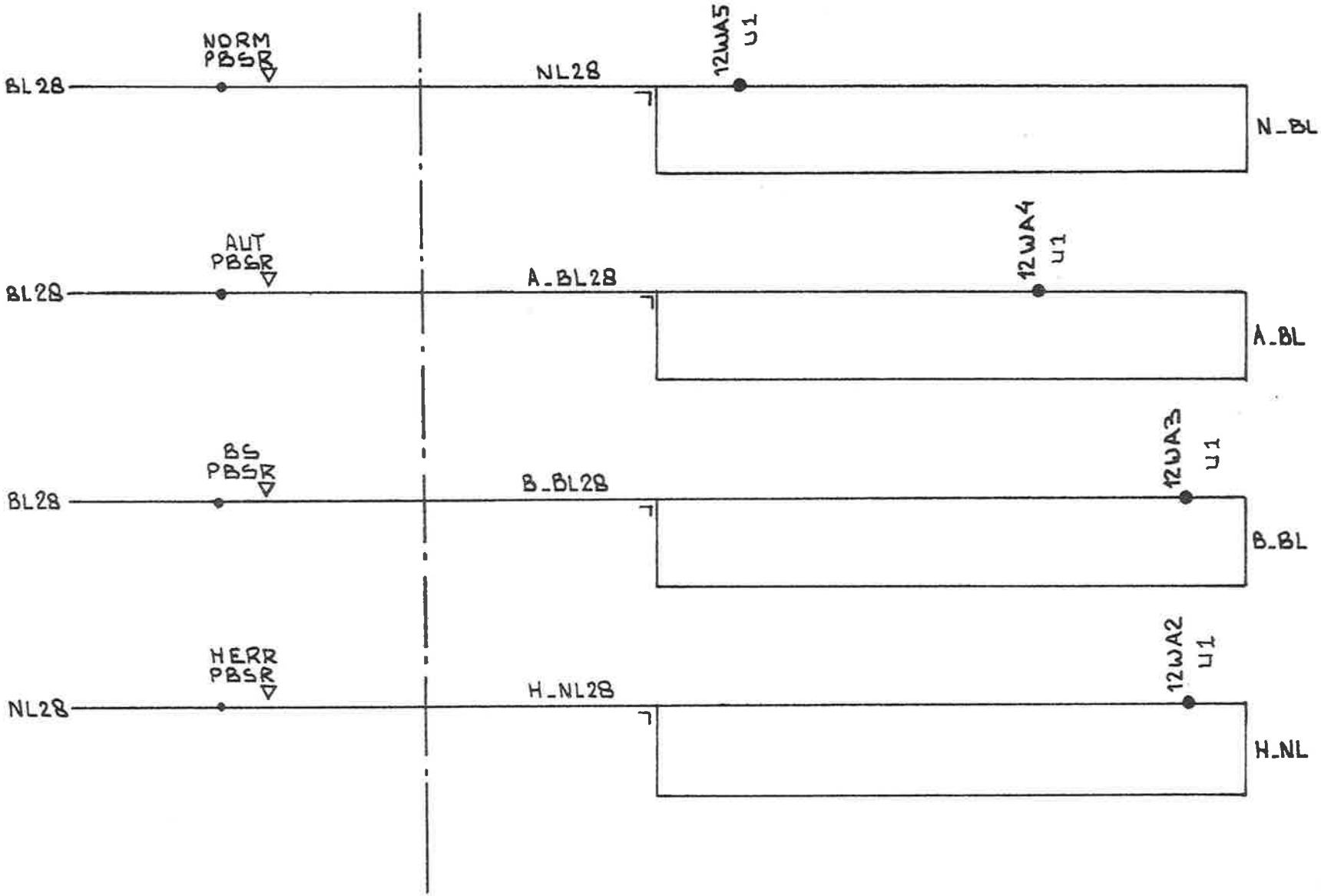

VOEDINGEN KEUZEKNOPPEN	T6 BL 1A

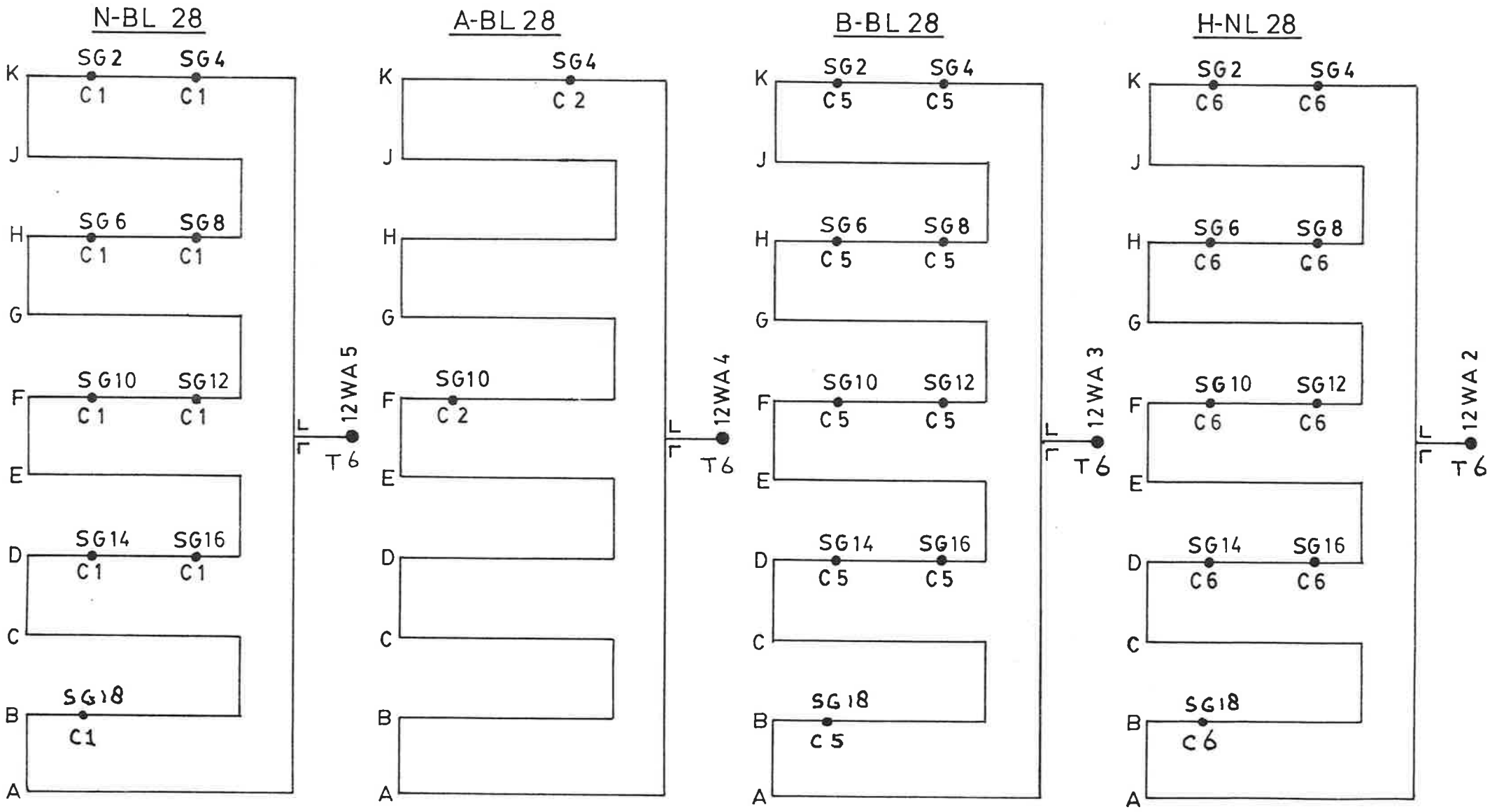

RINGLEIDINGEN	U1 BL1A

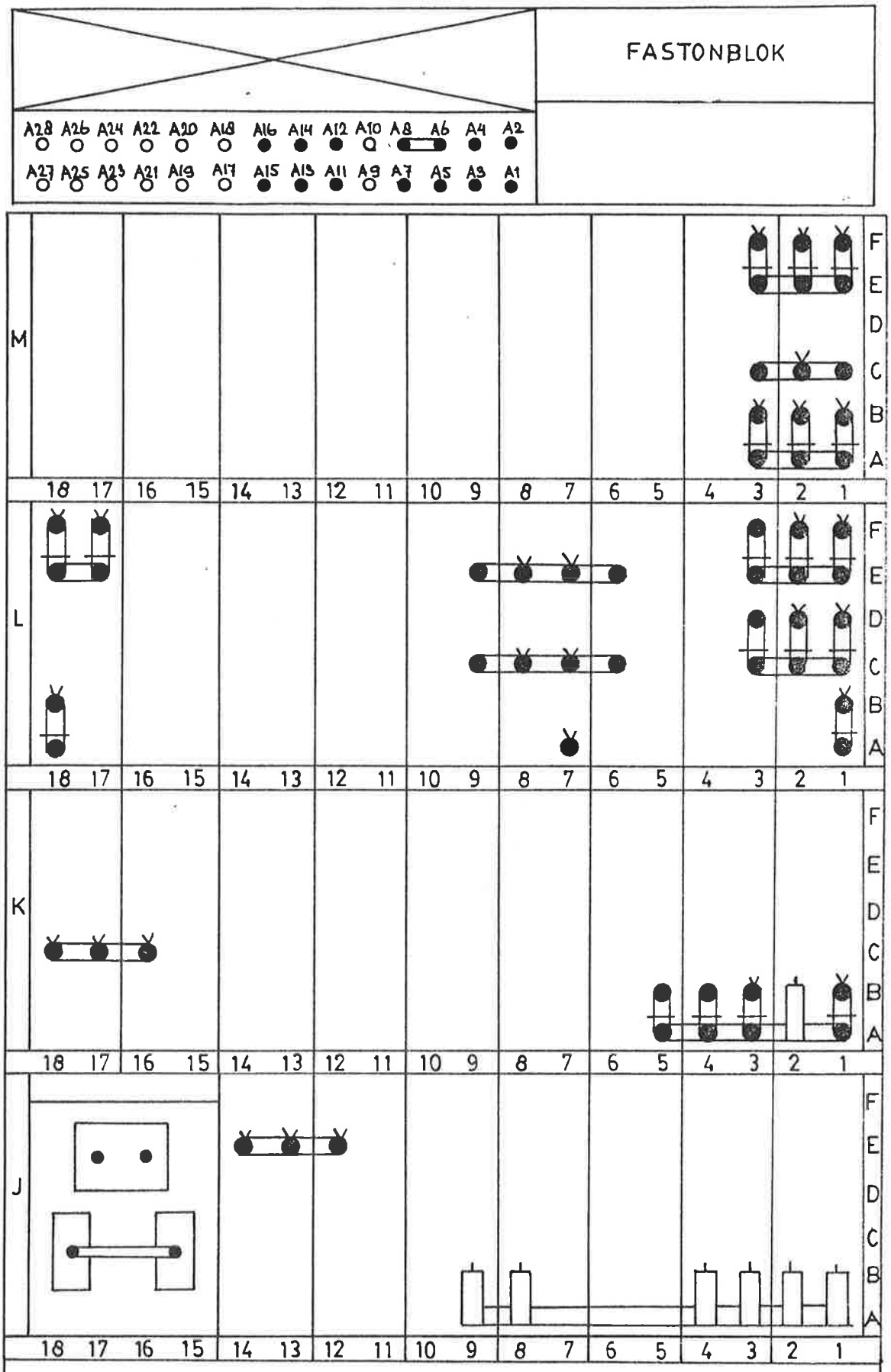

voedingsrek
van achterzijde gezien

OA-BLAD

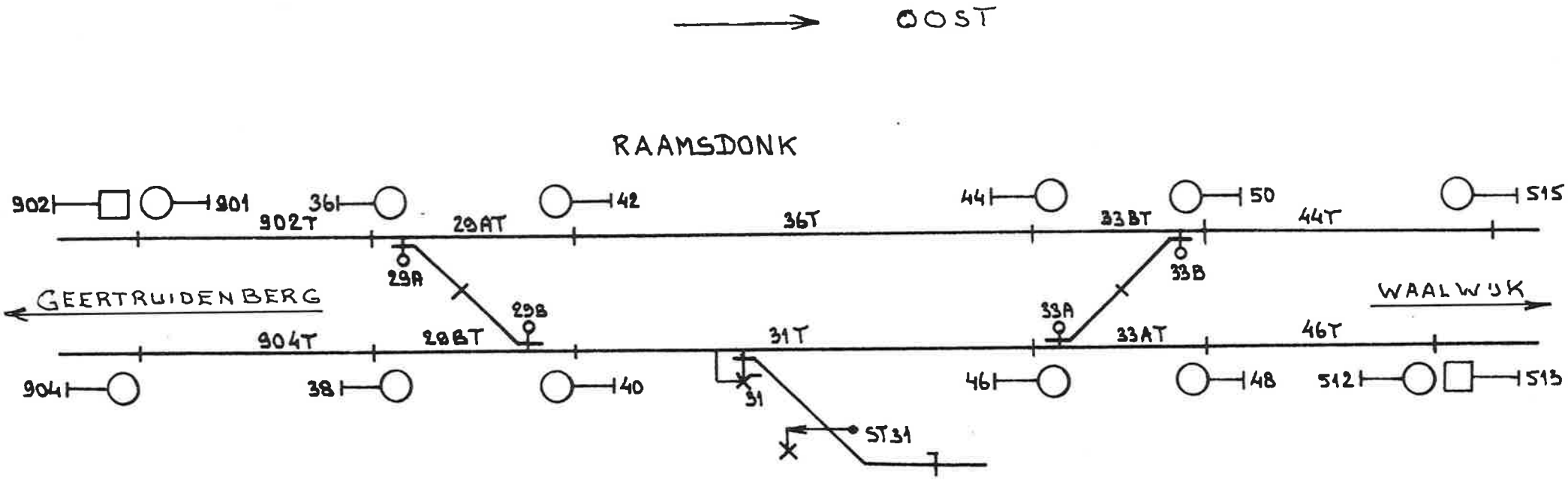
OOST
RAAMSDONK
902
901
36
42
44
50
515
902T
29AT
36T
33BT
44T
29A
33B
GEERTRUIDENBERG
WAALWIJK
29B
33A
904T
29BT
31T
33AT
46T
904
38
40
31
46
48
512
513
ST31

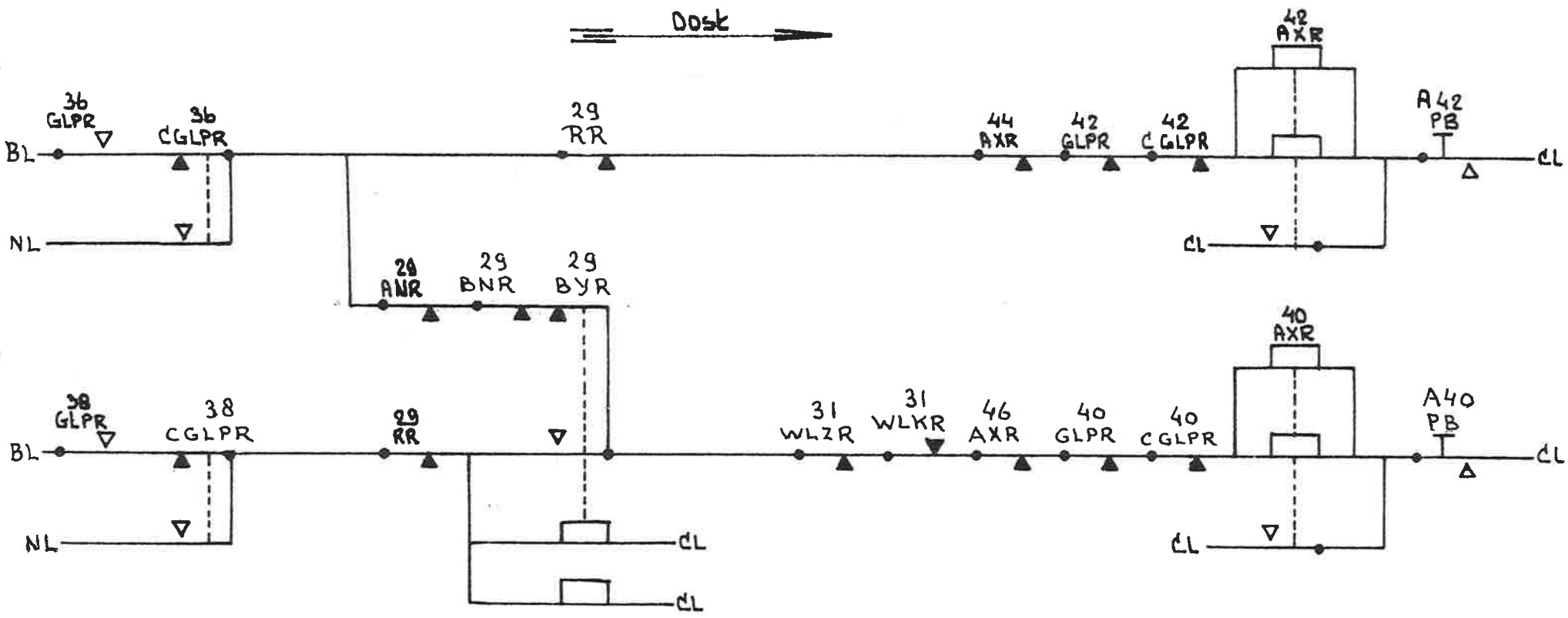

VOORBEREIDING OOST	A1 BL1A

RAAMSDONK

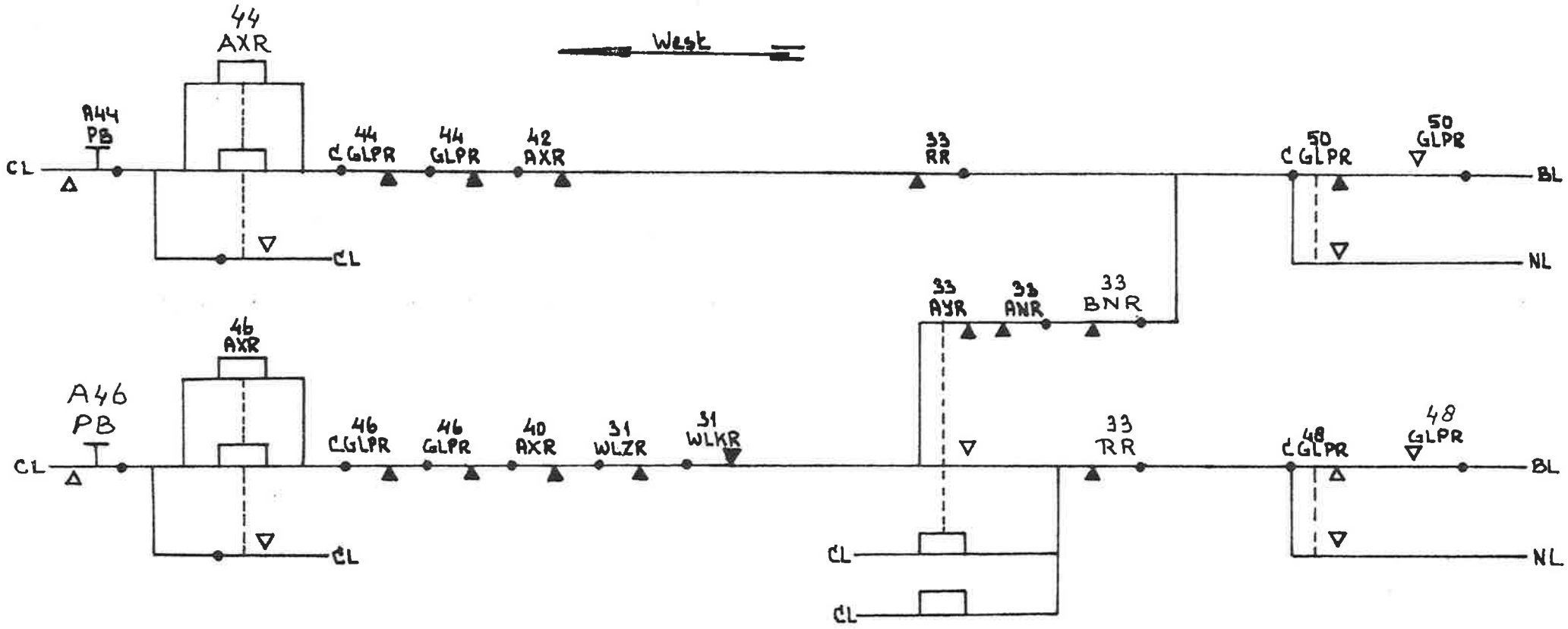

VOORBEREIDING WEST	A2 BL1A

RAAMSDONK

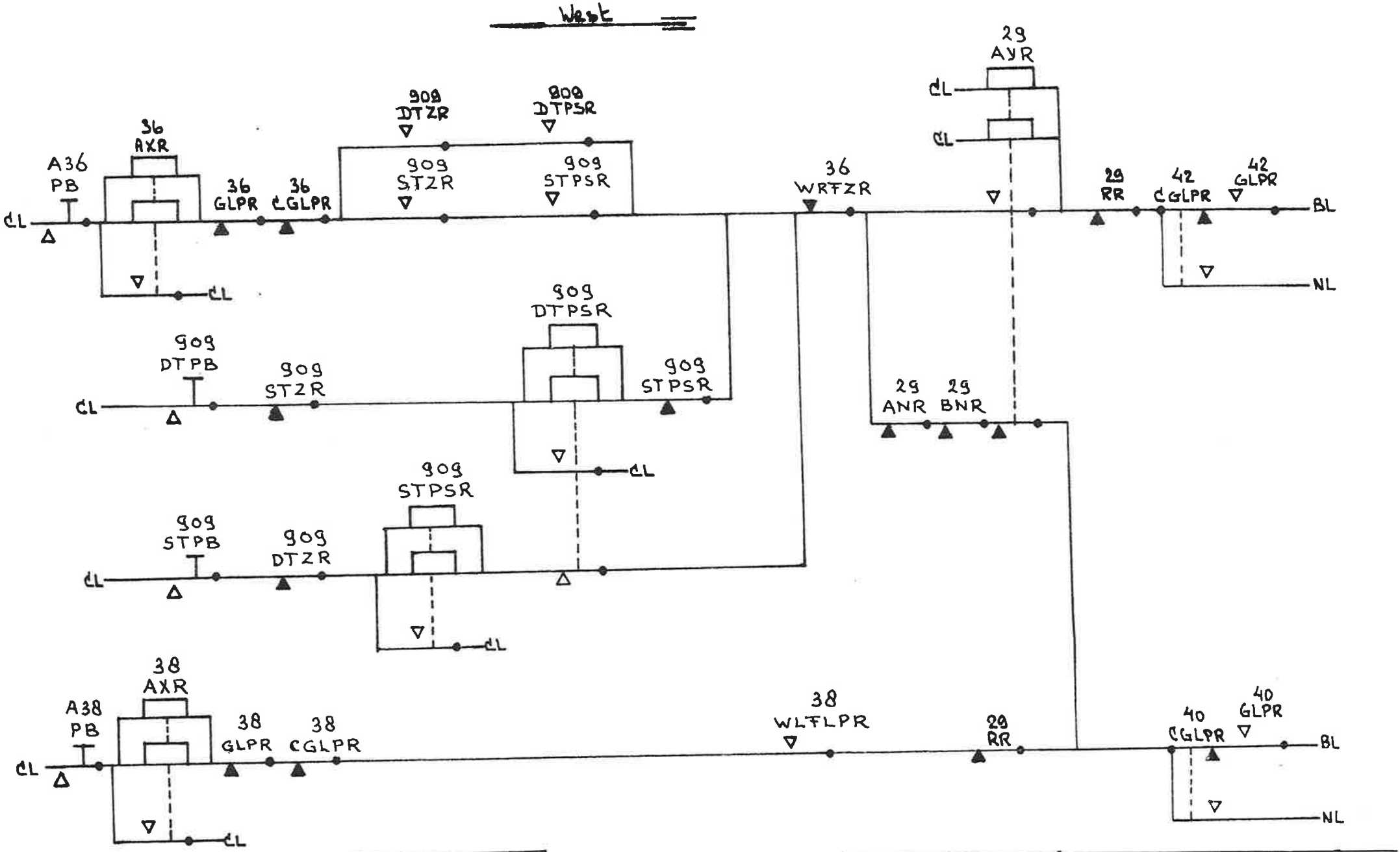

ZIE Z6 BL1A

VOORBEREIDING (STOP-DOOR) | A3 BL1A

RAAMSDONK

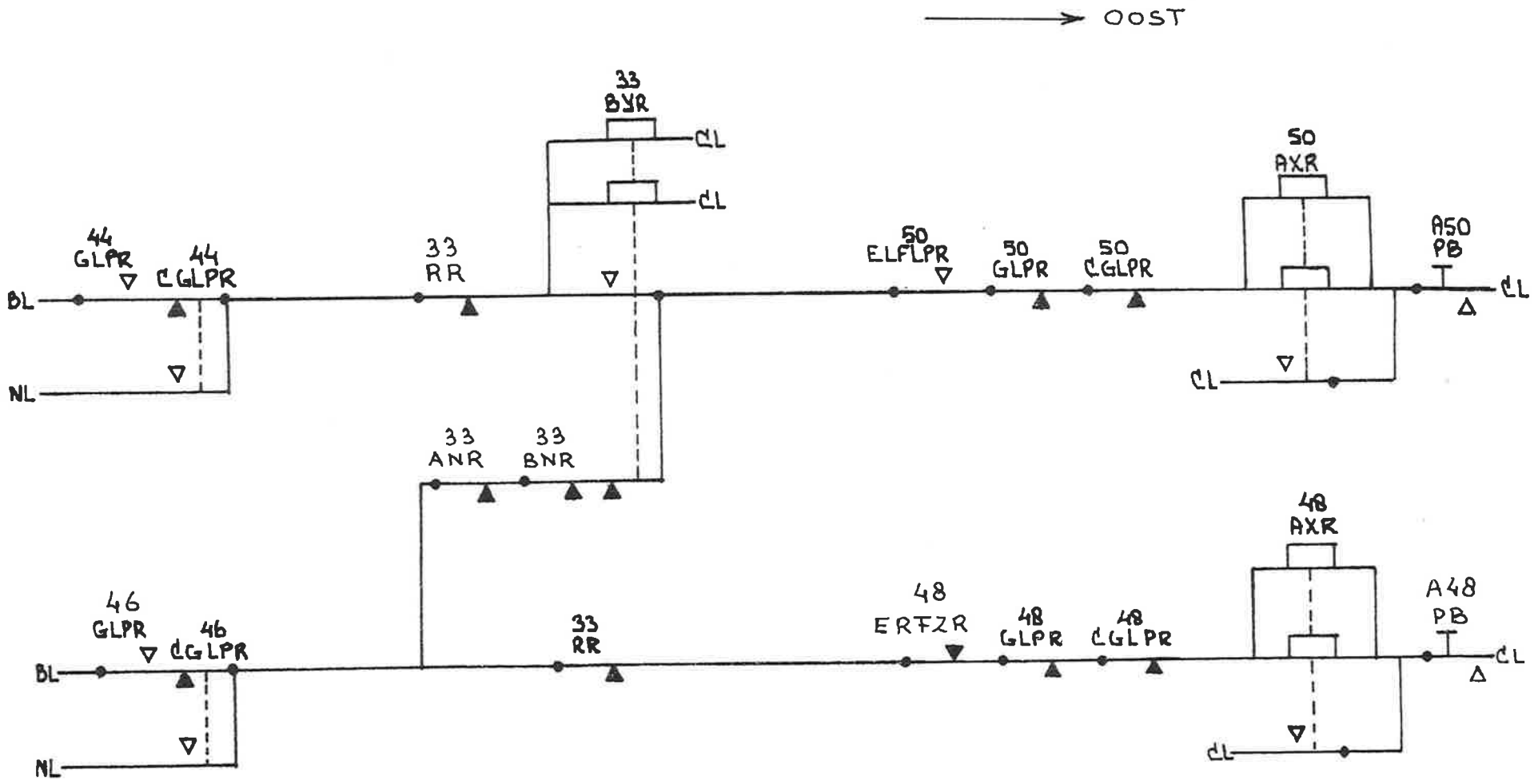

RAAMSDONK

VOORBEREIDING OOST	A4 BL1A

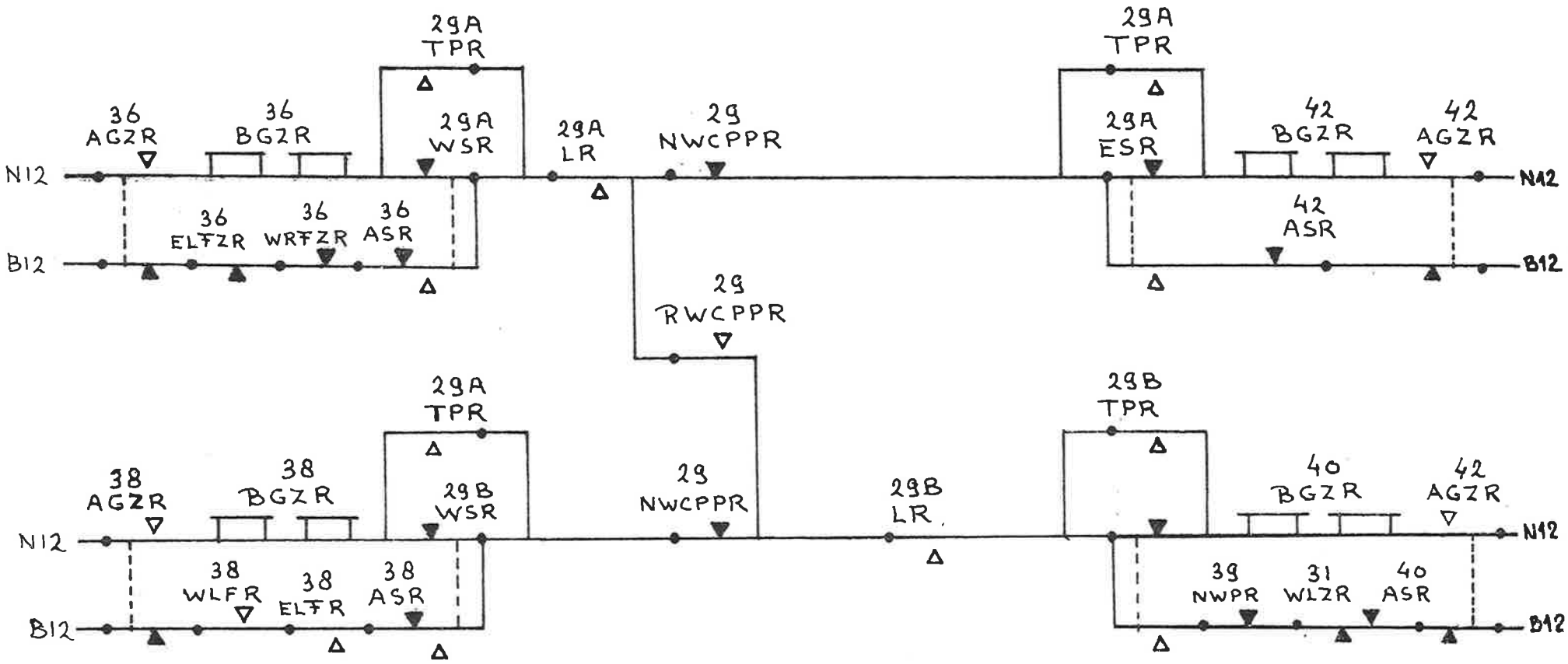

BGZR-CIRCUITS	K1 BL 1A

RAAMSDONK

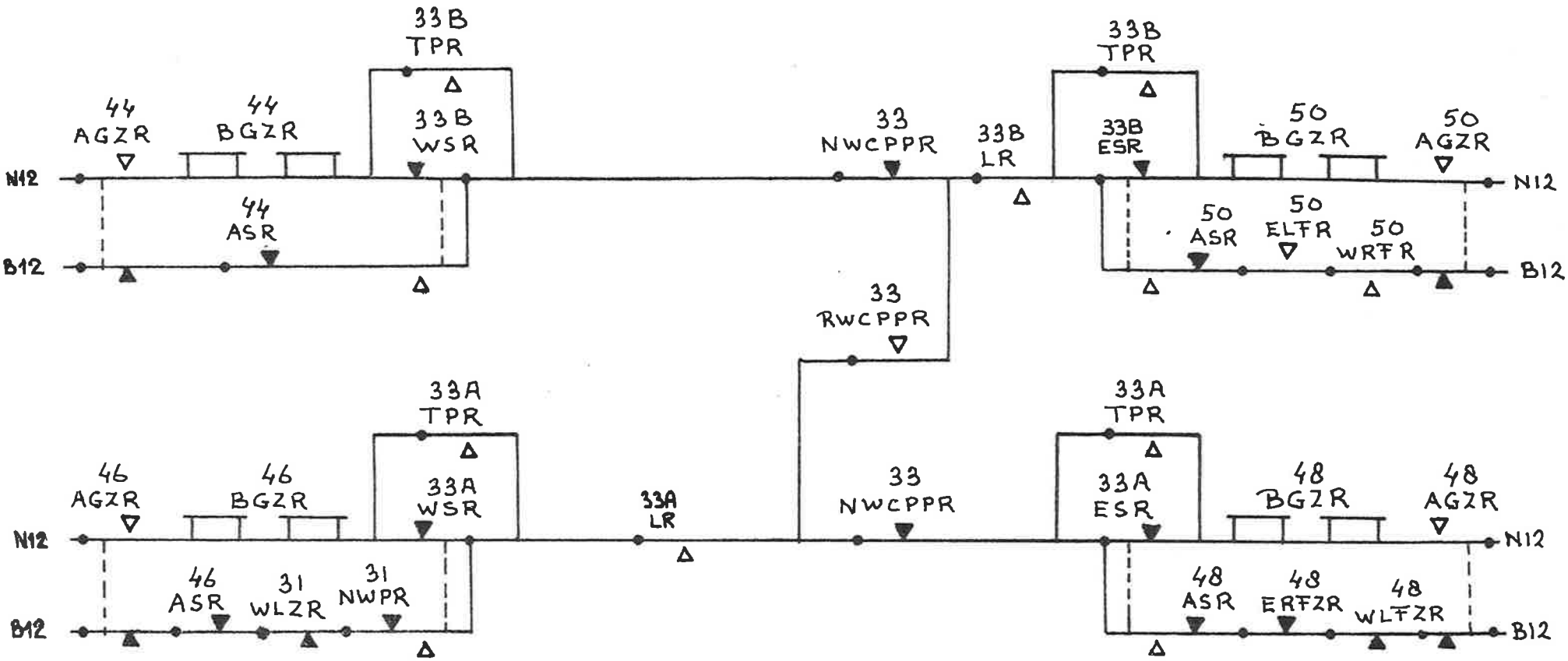

BGZR-CIRCUITS	K2 BL 1A

RAAMSDONK

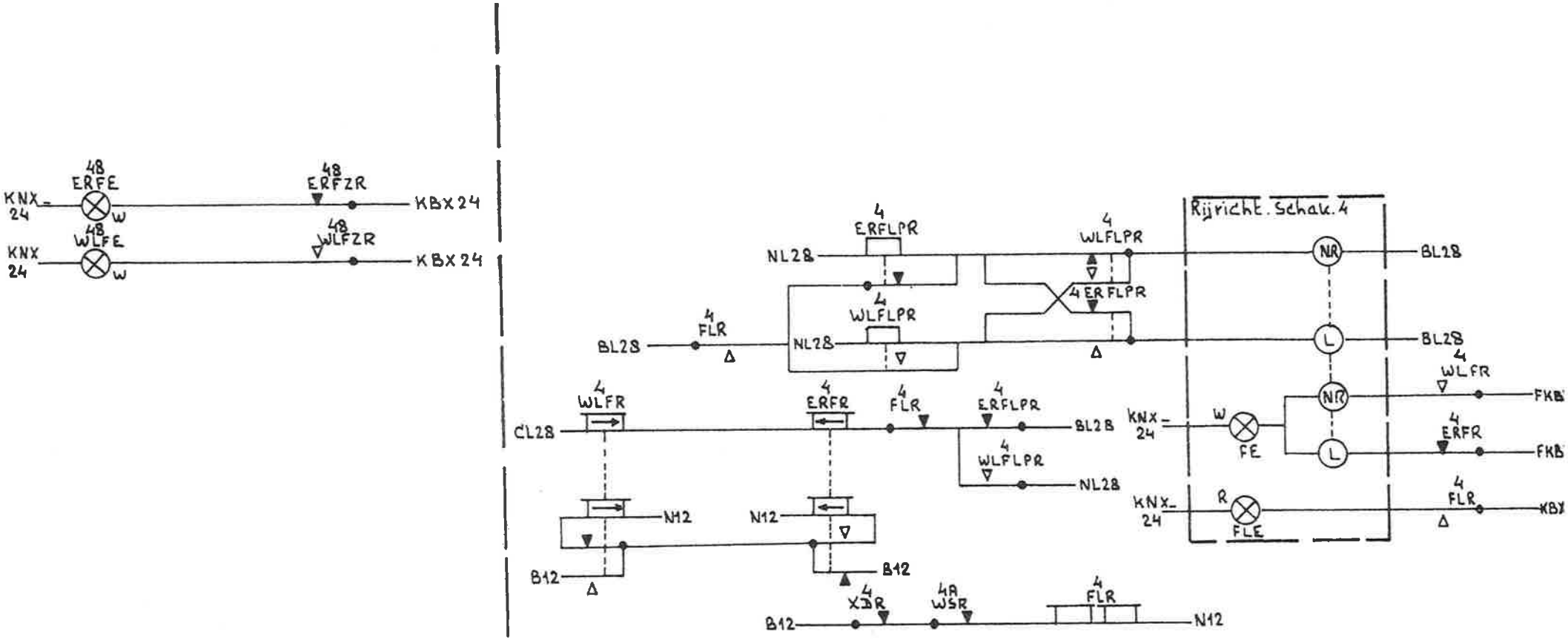

RIJRICHTINGKERING	Z1 BL1A

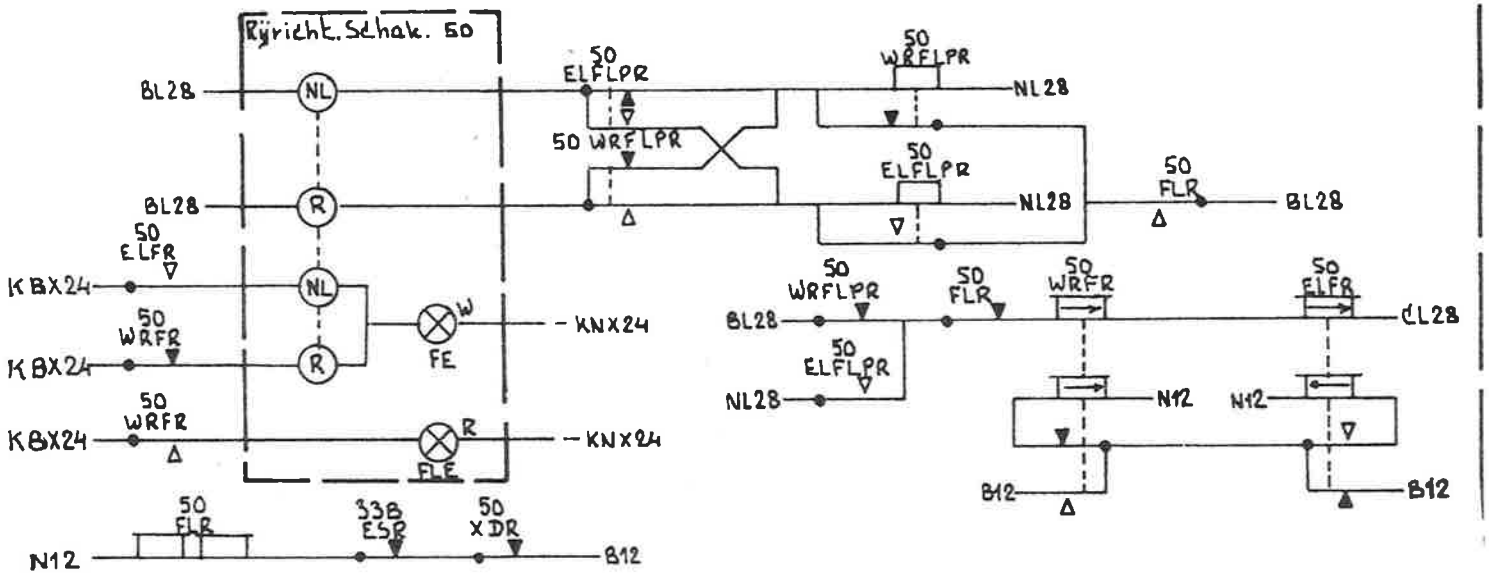

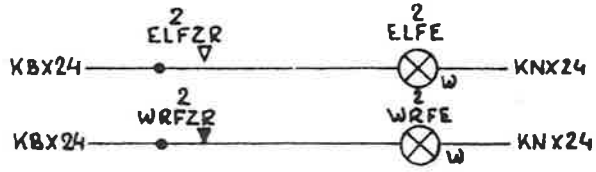

RYRICHTINGKERING	Z2 BL1A

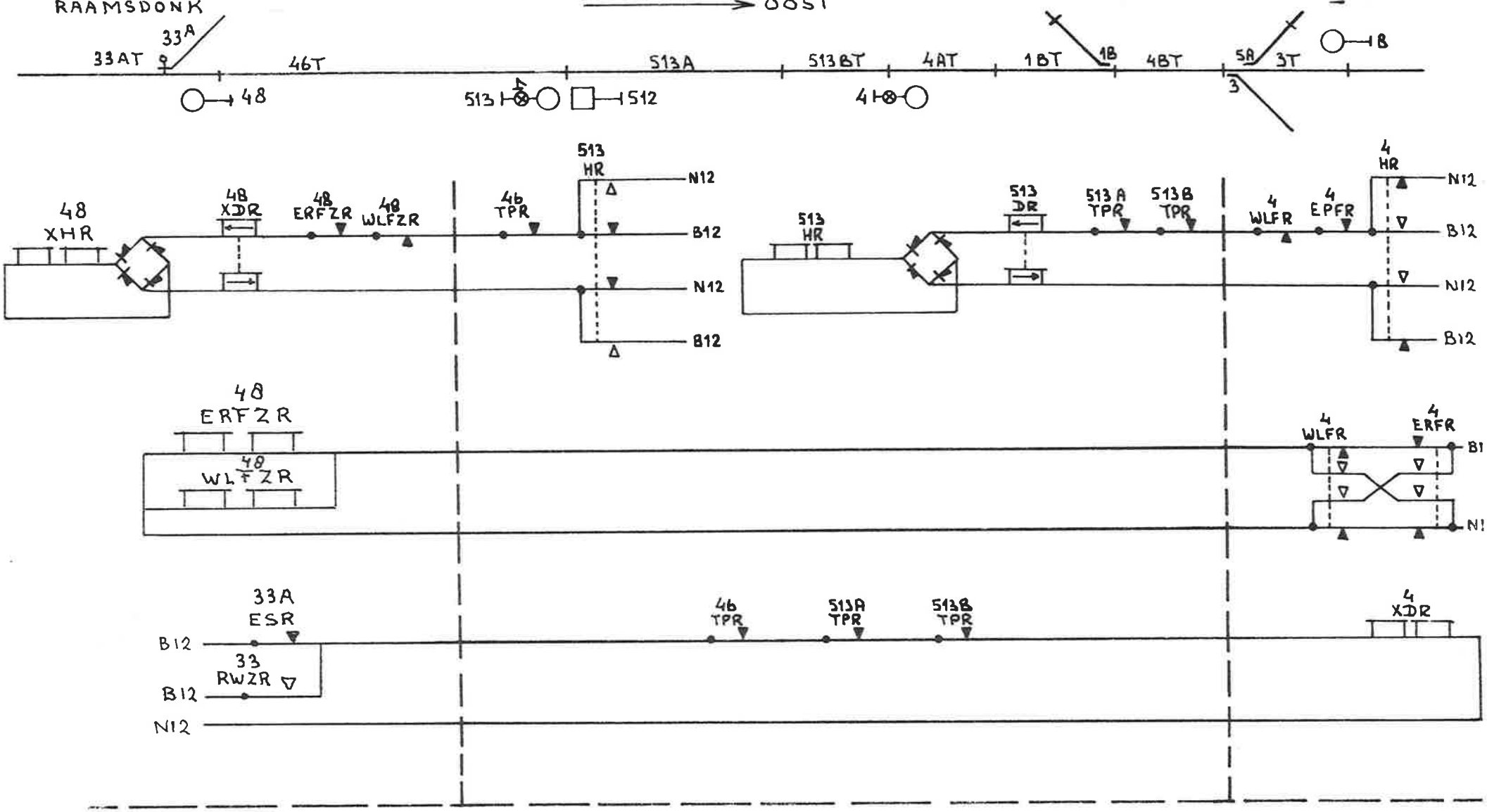

BEV. L. SPOOR	Z3 BL 1A

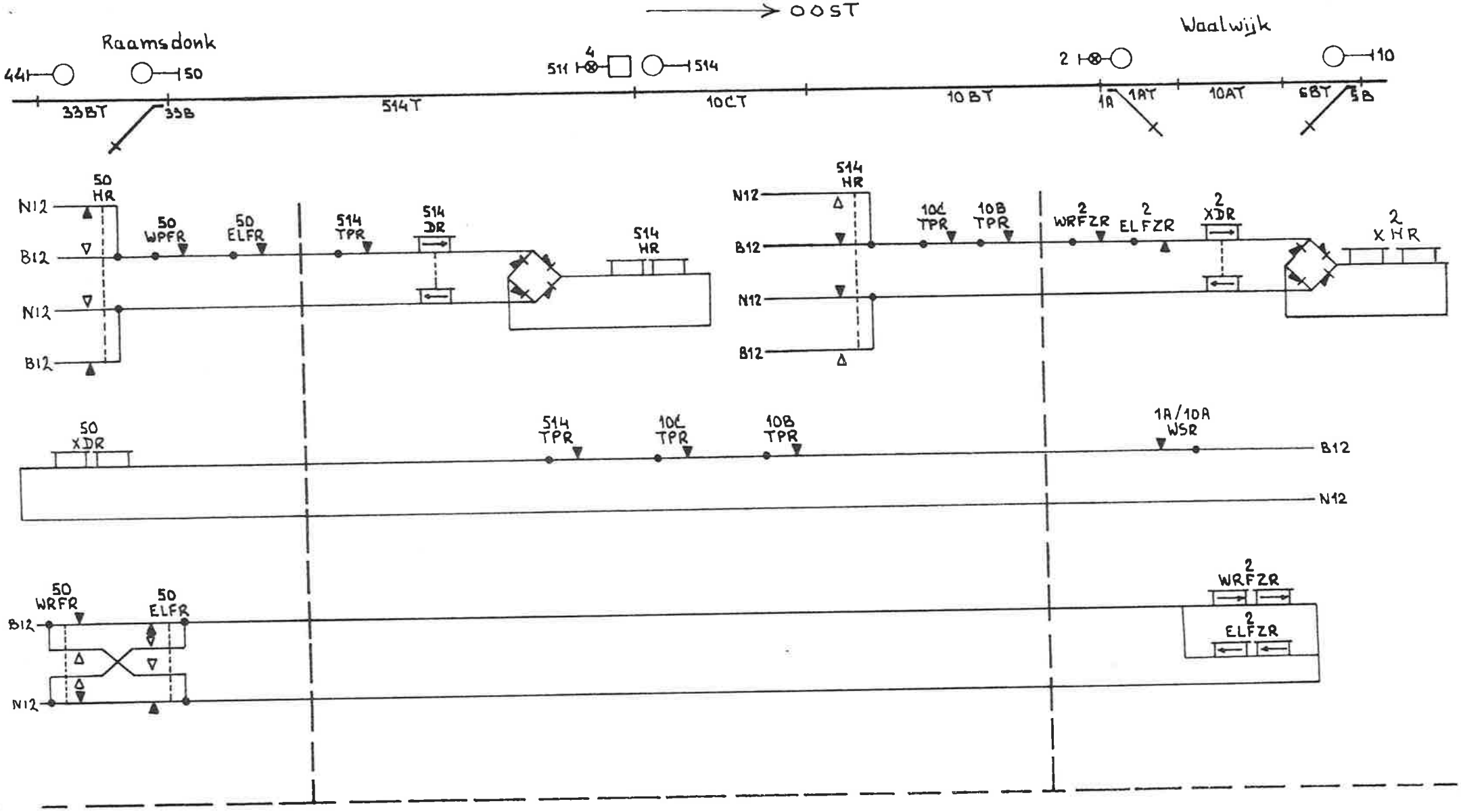

BEV. L. SPOOR	Z4 BL1A

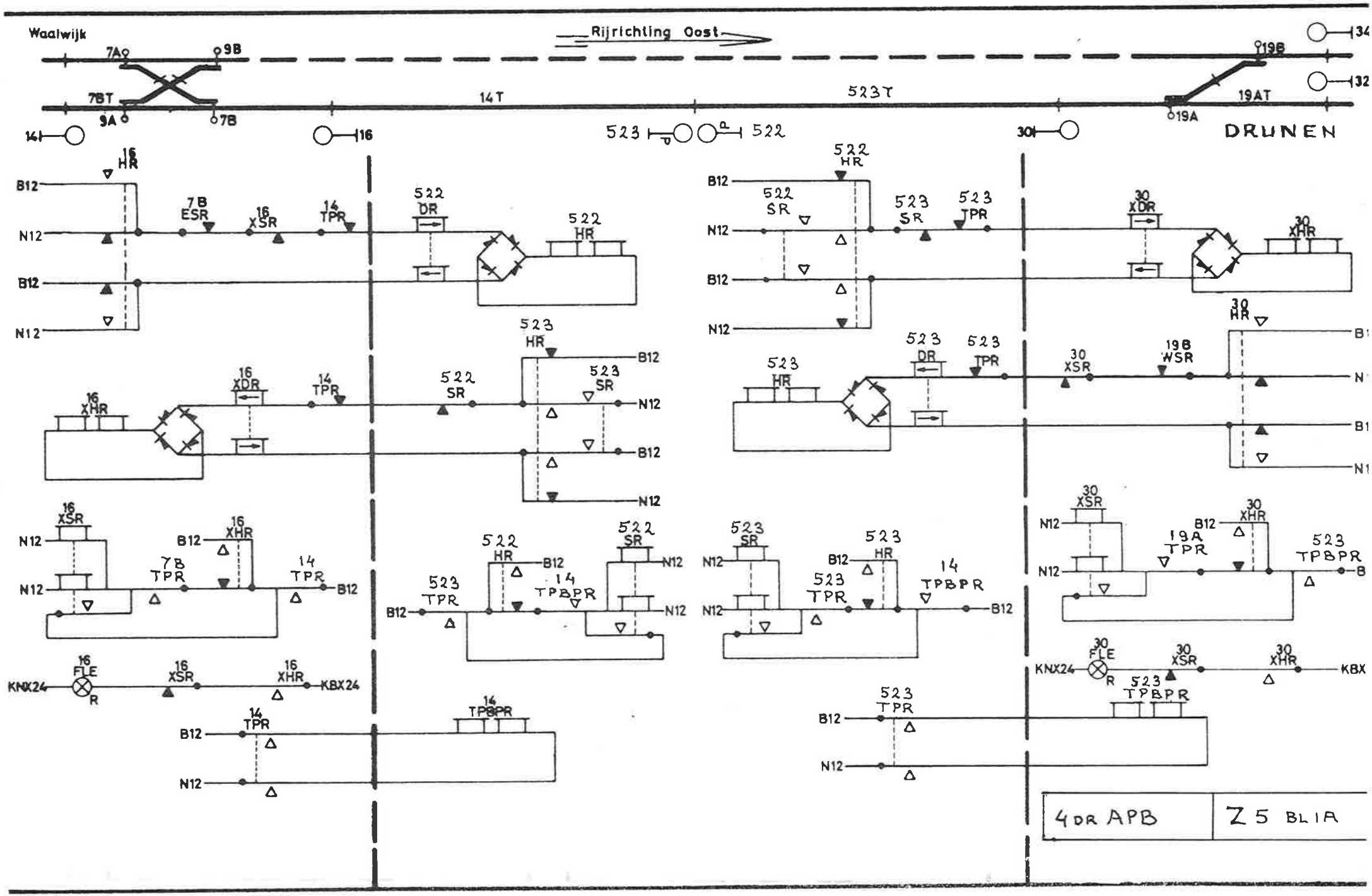
Waalwijk
Rijrichting Oost
7A
9B
7BT
9A
7B
14T
523T
19B
19AT
19A
34
32
14
16
523
522
30
DRUNEN
16 HR
B12
N12
7B ESR
16 XSR
14 TPR
522 DR
522 HR
522 SR
523 SR
523 TPR
30 XDR
30 XHR
16 XDR
16 XHR
523 HR
523 DR
30 HR
30 XSR
19B WSR
7B TPR
14 TPR
522 SR
523 TPR
14 TPBPR
19A TPR
523 TPBPR
KNX24
16 FLE
R
KBX24
30 FLE
4 DR APB
Z 5 BLIA

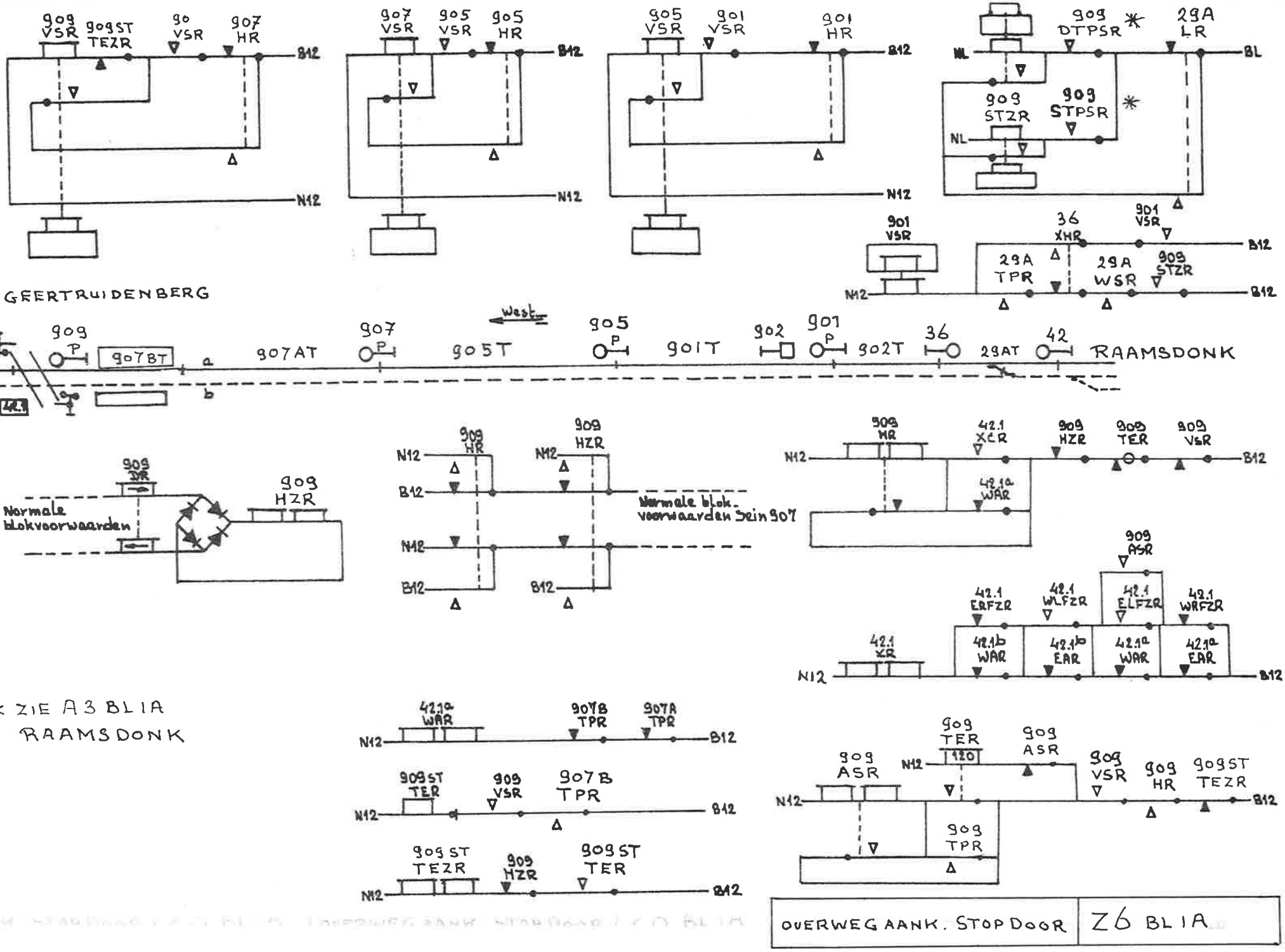

* ZIE A3 BL1A RAAMSDONK

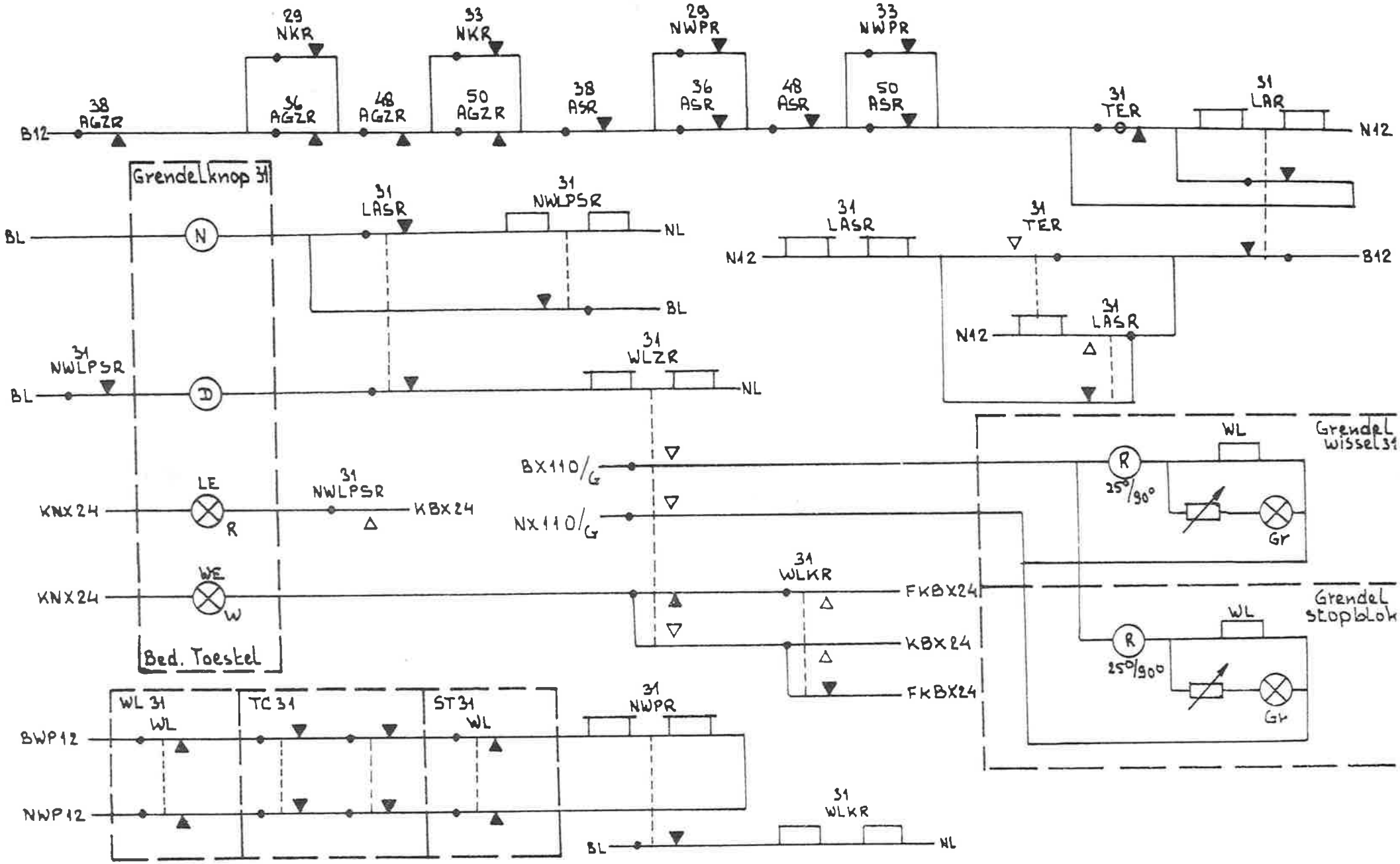

RAAMSDONK

VRYGAVE RANGEREN	Z7 BLIA

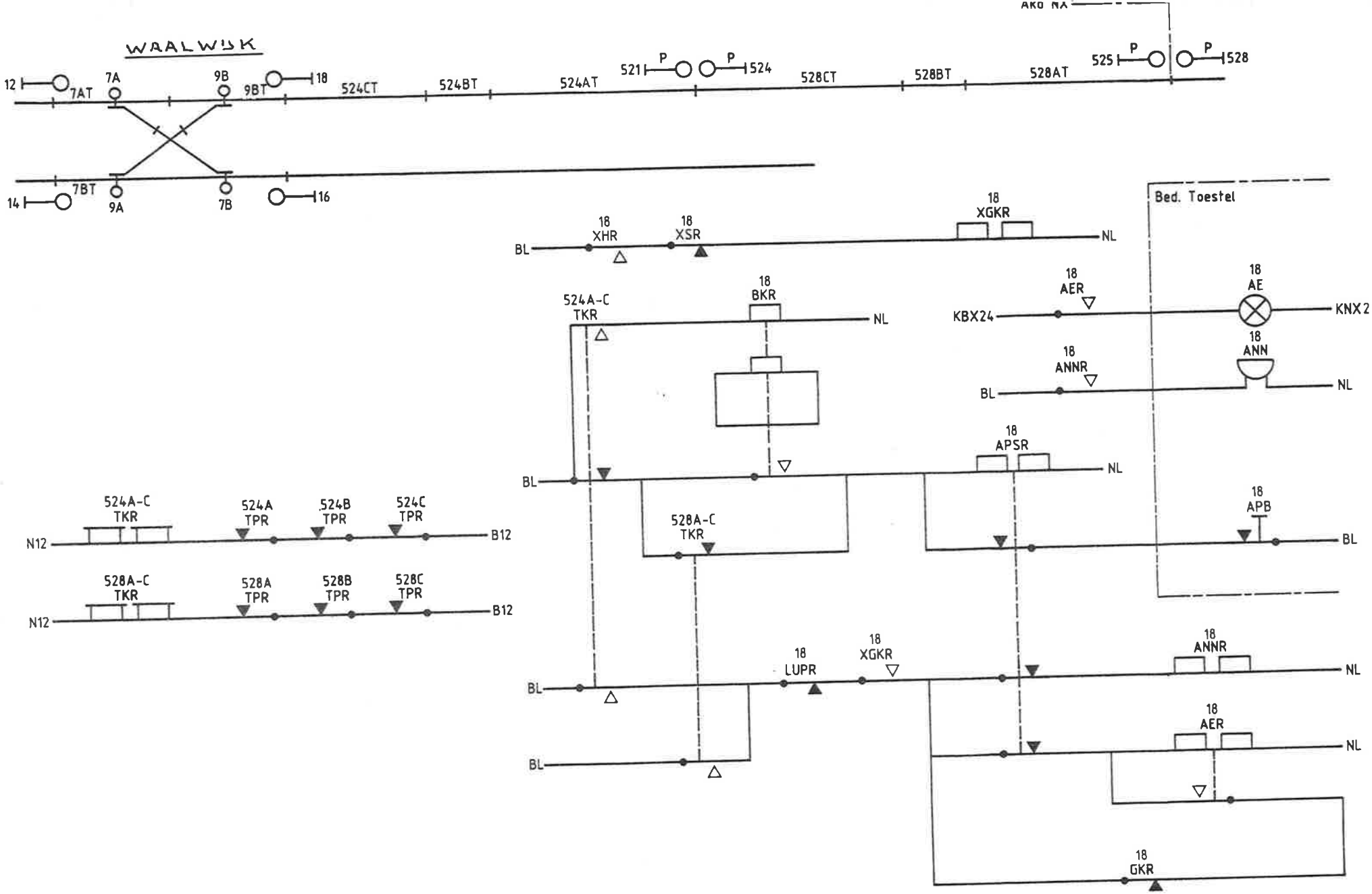

WAALWIJK.

NX AANKONDIGING	Z8 BLIA